1.1 Preisliste

04.2024

Allgemeine Informationen

Wand-Wassererwärmer
Hybrid-Wassererwärmer

Stand-Wassererwärmer
Kombinierte Energiespeicher / Spezialbehälter
Multifunktions-Wassererwärmer

Photovoltaik-Wassererwärmer

Einbau-Wassererwärmer

Ersatzteile / Werkzeuge Wassererwärmer

Wassererwärmer-Anlagen mit Plattentauscher Syncro

Frischwasserstationen Cronus

Solar-Wassererwärmer Solaris

Warmwasser-Wärmepumpen NUOS

Edelstahl-Keramik Wassererwärmer für Holzkochherd

Heizbandsysteme
Pipe in Pipe (Rohr in Rohr Zirkulation)

Wärmepumpen Luft-Wasser
Wärmepumpen Sole-Wasser

Behälter nach Mass
Platzschweissungen
Platzisolationen
Weitere Dienstleistungen

wärmstens empfohlen

Symbol-Erklärung
(Anzeigebeispiel)

Katalog Broschüre Nr. 4.2	Typ	Inhalt l	Wärmetauscher m² oben	unten	ErP		EDV-Nr.	Verkaufspreis exkl. MWSt
300 bis 1000 Liter	SWD 300V6	300	3,50		B	●	805086	5685.–
V4A								

Symbole:

B = Das ERP Symbol beschreibt die nach EU-Normen geregelte Energieverbrauchskennzeichnung eines Produktes.

● = Der Punkt kennzeichnet Produkte, welche die Domotec AG nicht als Lagerartikel führt, Lieferfrist auf Anfrage.

V4A = Das V4A Symbol kennzeichnet Edelstahl-Produkte.

Verkaufsbedingungen
Mit der Auftragserteilung anerkennt der Besteller die folgenden Liefer-, Garantie- und Zahlungsbedingungen.

Offensichtliche Schreib- und Rechnungsfehler können keine Verbindlichkeit für uns nach sich ziehen.

Alle in Katalogen, Prospekten und Preislisten enthaltenen Angaben sind unverbindlich.

Preisänderungen und technische Anpassungen bleiben in jedem Fall vorbehalten.

Lieferbedingungen
Die Liefertermine werden nach bestem Ermessen angegeben und eingehalten.

Camionlieferungen erfolgen franko Domizil des Bestellers bzw. bis zum Ende der befahrbaren Strasse zur Baustelle. Das Abladen der Produkte erfolgt auf einem ebenerdigen Platz vor dem Domizil oder auf der Baustelle. Die geeignete Lagerung ist Sache des Bestellers. Ohne unser ausdrückliches Einverständnis dürfen die Camionlieferungen vom vorbestimmten Objekt nicht umdisponiert werden. Lieferungen finden im Verlauf des gewünschten Tages statt. Terminlieferungen mit einer bestimmten Abladezeit erfolgen gegen einen Unkostenanteil und müssen speziell verlangt werden.

Die Domotec AG verrechnet dem Kunden die LSVA (Die leistungsabhängige Schwerverkehrsabgabe) oder bei Paketlieferung eine zusätzliche Porto- Verpackungspauschale.

Der Empfänger sollte die Ware kontrollieren. Reklamationen sind uns innerhalb von 8 Tagen schriftlich zu melden.

Garantiebedingungen
Unsere Garantiebedingungen finden Sie online unter www.domotec.ch/agb/

Während der Garantiezeit ersetzte Teile haben keine Verlängerung der Garantiedauer zur Folge. Die Garantieleistungen können nicht beansprucht werden, wenn die Störungsursache auf äussere Einflüsse, Nichtbeachtung der Installations- und Betriebsanleitung, höhere Gewalt oder auf Eingriffe Dritter zurückzuführen ist.

Erfüllungs- und Gerichtsort ist Aarburg.

Wand-Wassererwärmer

Wand-Wassererwärmer
Emailliert

Katalog Broschüre Nr. 2.0	Typ	Inhalt l	Leistung kW	Spannung V	Aufheizzeit h/80 °C	Aufheizzeit h/60 °C	ErP	EDV-Nr.	Verkaufspreis exkl. MWSt
10 bis 30 Liter	W 010	10	1,0	230	0,8	0,6	A	300000	585.–
mit Wasseranschlüssen unten	W 015	15	1,0	230	1,2	0,9	A	300100	655.–
für Übertisch-Montage	W 030	30	1,0	230	2,4	1,7	A	300200	725.–
			1,5	230	1,6	1,3	A	301300	

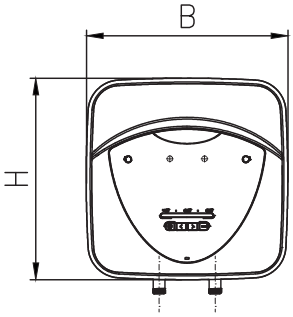

W 010 – 030

10 bis 30 Liter									
mit Wasseranschlüssen oben	WS 010	10	1,0	230	0,8	0,6	A	300060	585.–
für Untertisch-Montage	WS 015	15	1,0	230	1,2	0,9	A	300160	655.–

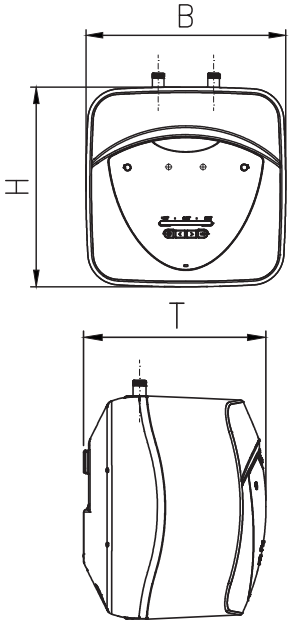

WS 010 – 030

Abmessungen	H mm	B mm	T mm
W 010 / WS 010	360	360	294
W 015 / WS 015	360	360	342
W 030	447	447	406

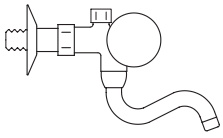

Zweigriffmischer

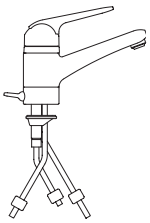

Hebelmischer

Zubehör			
DMI 019	Anschlussset zu Klein-WE, für Cu-Rohr 10 mm	211019	19.50
DMI 035	Zweigriffmischer für Wandmontage zu W 010 – W 030 (für Niederdruckspeicher)	211035	760.–
DMI 036	Hebelmischer für Einbaumontage zu WS 010 – WS 030 (für Niederdruckspeicher)	211036	835.–
DME 006	Elektrische Isolierverschraubung R ½"	212001	36.–
Ausführung W 030 als Untertisch			
DMI 304	Umbau-Set für 30 Liter Untertisch (2x Crn-Rohre 12 mm inkl. Dichtung und Befestigung)	211020	138.–
DME 407	Konsole für Bodenmontage des WS 030 bei Untertisch-Ausführung	211038	83.–

Hinweis

- Wand-Wassererwärmer W/WS 010, 015 und 030 Anschluss mit Druck oder drucklos möglich

Wand-Wassererwärmer
Emailliert

50 bis 200 Liter

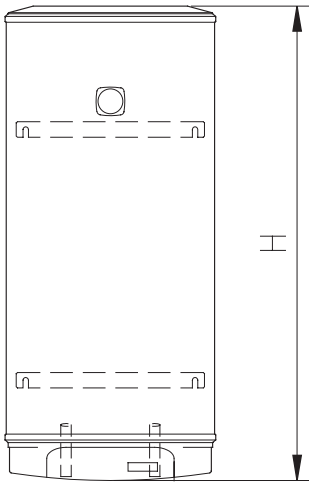

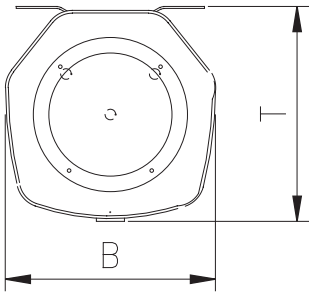

W 050 – 200

Katalog Broschüre Nr. 2.0	Typ	Inhalt l	Leistung kW		Spannung V	Aufheizzeit h/80 °C	h/60 °C	ErP	EDV-Nr.	Verkaufspreis exkl. MWSt
	W 050	50	0,5	♦	230	8	6	C	300307	995.–
			0,5	♦	400	8	6	C	300308	
			0,6	♦	230	6	4	C	300304	
			0,6	♦	400	6	4	C	300305	
			1,0	♦	230	4	3	C	300301	
			1,0	♦	400	4	3	C	300302	
			4,0		3x400	1	¾	C	300300	
	W 075	75	0,7	♦	230	8	6	C	300407	1130.–
			0,7	♦	400	8	6	C	300408	
			1,0	♦	230	6	4	C	300404	
			1,0	♦	400	6	4	C	300405	
			1,5	♦	230	4	3	C	300401	
			1,5	♦	400	4	3	C	300402	
	W 100	100	1,0	♦	230	8	6	C	300507	1215.–
			1,0	♦	400	8	6	C	300508	
			1,3	♦	230	6	4	C	300504	
			1,3	♦	400	6	4	C	300505	
			2,0	♦	230	4	3	C	300501	
			2,0	♦	400	4	3	C	300502	
	W 125	125	1,2	♦	230	8	6	C	300607	1315.–
			1,2	♦	400	8	6	C	300608	
			1,6	♦	230	6	4	C	300604	
			1,6	♦	400	6	4	C	300605	
			2,4	♦	400	4	3	C	300602	
	W 150	150	1,5	♦	230	8	6	C	300707	1550.–
			1,5	♦	400	8	6	C	300708	
			2,0	♦	230	6	4	C	300704	
			2,0	♦	400	6	4	C	300705	
			3,0	♦	400	4	3	C	300702	
	W 200	200	2,0	♦	230	8	6	C	300807	1765.–
			2,0	♦	400	8	6	C	300808	
			2,7	♦	400	6	4	C	300805	
			4,0	♦	3x400	4	3	C	300803	

♦ Leistung bei Bedarf umsteckbar

Abmessungen	H mm	B mm	T mm
W 050	680	530	540
W 075	850	530	540
W 100	1030	530	540
W 125	1190	530	540
W 150	1230	545	557
W 200	1540	545	557

Katalog Broschüre Nr. 2.0	Typ	Bezeichnung	EDV-Nr.	Verkaufspreis exkl. MWSt
	Zubehör			
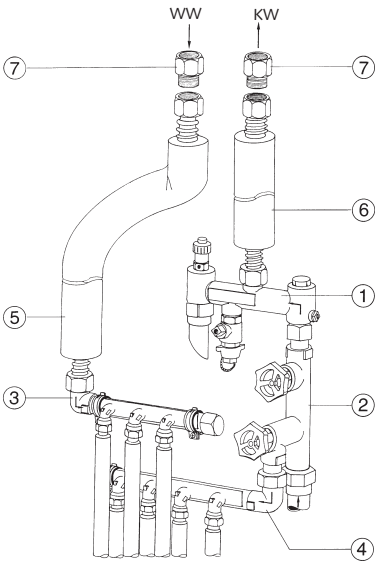	DMI 494	Sicherheitsgruppe zu W 050 bis 200 bestehend aus: ① 1 Sicherheitsblock ¾", DMI 384 ② 1 Verteilventil 1" x ¾", DMI 306 ③ 1 Winkel ¾" x 1", DMI 391 ④ 1 Winkelverschraubung ¾" x ¾", DMI 390 ⑤ 1 Metall-Flex-Rohr mit Überwurfmuttern 1" x 500 mm, DMI 362 ⑥ 1 Metall-Flex-Rohr mit Überwurfmuttern 1" x 300 mm, DMI 349 ⑦ 2 Übergangsstücke G 1" x Rp ¾", DMI 389	211002	1465.–
Sicherheitsgruppe				
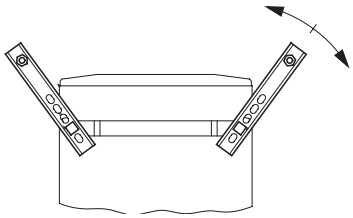	DMI 300	Universalbefestigung Montagehilfe bei der Auswechslung von Wassererwärmern	111300	109.–
Universalbefestigung				

Wand-Wassererwärmer
Horizontal emailliert

Katalog Broschüre Nr. 2.0	Typ	Inhalt l	Leistung kW	Spannung V	Aufheizzeit h/80 °C	Aufheizzeit h/60 °C	ErP	EDV-Nr.	Veraufs-preis exkl. MWSt
150 und 200 Liter	WHL 150	150	1,5 ♦	230	8	6	C	300907	1775.–
WHL = Flansch und Anschlüsse links			1,5 ♦	400	8	6	C	300908	
WHR = Flansch und Anschlüsse rechts			2,0 ♦	230	6	4	C	300904	
			2,0 ♦	400	6	4	C	300905	
			3,0 ♦	400	4	3	C	300902	
	WHR 150	150	1,5 ♦	230	8	6	C	300909	1775.–
			1,5 ♦	400	8	6	C	300910	
			2,0 ♦	230	6	4	C	300903	
			2,0 ♦	400	6	4	C	300906	
			3,0 ♦	400	4	3	C	300901	
	WHL 200	200	2,0 ♦	230	8	6	C	300107	2015.–
			2,0 ♦	400	8	6	C	300108	
			2,7 ♦	400	6	4	C	300105	
			3,8 ♦	400	4	3	C	300102	
	WHR 200	200	2,0 ♦	230	8	6	C	300104	2015.–
			2,0 ♦	400	8	6	C	300106	
			2,7 ♦	400	6	4	C	300103	
			3,8 ♦	400	4	3	C	300101	

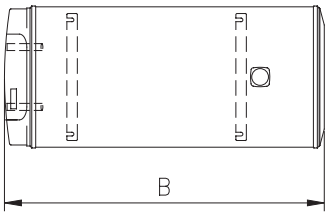

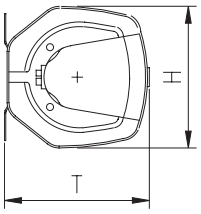

WHL 150 – 200

♦ Leistung bei Bedarf umsteckbar

Abmessungen	H mm	B mm	T mm
WHL/WHR 150	545	1230	557
WHL/WHR 200	545	1540	557

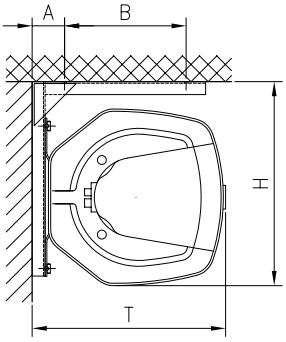

Deckenmontage

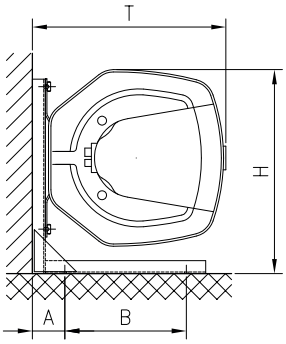

Bodenmontage

Zubehör

DMI 023	Konsolenpaar zu WHL/WHR 150/200 für Decken- und Boden-Montage	111381	380.–
DME 007	Elektrische Isolierverschraubung R ¾"	212002	52.–

Abmessungen	A* mm	B* mm	H mm	T mm
DMI 023	100	375	629	597

* A + B = Montagebohrungen

Wand-Wassererwärmer
Flach emailliert

Katalog Broschüre Nr. 2.0	Typ	Inhalt l	Leistung kW		Spannung V	Aufheizzeit h/80 °C	h/60 °C	ErP	EDV-Nr.	Verkaufspreis exkl. MWSt
70 bis 150 Liter	WF 070	70	0,7	♦	230	8	6	C	302907	2270.–
			0,7	♦	400	8	6	C	302908	
			1,0	♦	230	6	4	C	302904	
			1,0	♦	400	6	4	C	302905	
			1,5	♦	230	4	3	C	302901	
			1,5	♦	400	4	3	C	302902	
	WF 100	100	1,0	♦	230	8	6	B	303007	2880.–
			1,0	♦	400	8	6	B	303008	
			1,3	♦	230	6	4	B	303004	
			1,3	♦	400	6	4	B	303005	
			2,0	♦	230	4	3	B	303001	
			2,0	♦	400	4	3	B	303002	
	WF 120	120	1,2	♦	230	8	6	B	303107	3125.–
			1,2	♦	400	8	6	B	303108	
			1,6	♦	230	6	4	B	303104	
			1,6	♦	400	6	4	B	303105	
			2,4	♦	400	4	3	B	303102	
	WF 150	150	1,5	♦	230	8	6	C	303207	3435.–
			1,5	♦	400	8	6	C	303208	
			2,0	♦	230	6	4	C	303204	
			2,0	♦	400	6	4	C	303205	
			3,0	♦	400	4	3	C	303202	

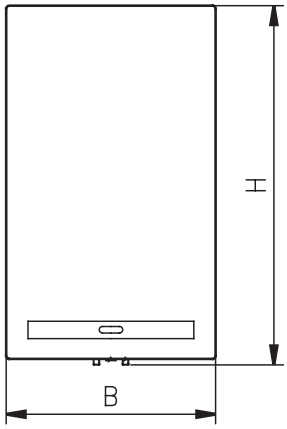

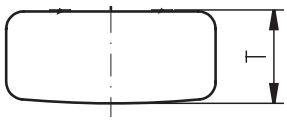

WF 070 – 150

♦ Leistung bei Bedarf umsteckbar

Abmessungen	H mm	B mm	T mm
WF 070	787	720	320
WF 100	1040	720	320
WF 120	1240	720	320
WF 150	1513	720	320

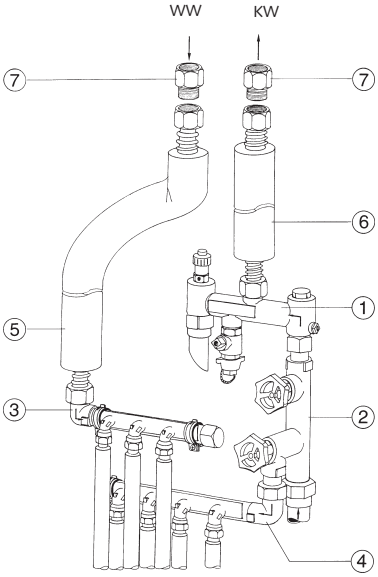

Sicherheitsgruppe

Zubehör

DMI 338	Sicherheitsgruppe zu WF 070 bis 150 bestehend aus: ① 1 Sicherheitsblock ¾", DMI 384 ② 1 Verteilventil 1" x ¾", DMI 306 ③ 1 Winkel ¾" x 1", DMI 391 ④ 1 Winkelverschraubung ¾" x ¾", DMI 390 ⑤ 1 Metall-Flex-Rohr mit Überwurfmuttern 1" x 500 mm, DMI 362 ⑥ 1 Metall-Flex-Rohr mit Überwurfmuttern 1" x 300 mm, DMI 349 ⑦ 2 Übergangsstücke G 1" x Rp ½", DMI 388	111338	1355.–

Wand-Wassererwärmer
Edelstahl mit Keramik-Heizelement

Katalog Broschüre Nr. 2.0	Typ	Inhalt l	Leistung kW	Spannung V	Aufheizzeit h/80 °C	Aufheizzeit h/60 °C	ErP	EDV-Nr.	Verkaufspreis exkl. MWSt
100 bis 200 Liter	W 100V6 K	100	1,0	230	8	6	C	302801	2550.–
V4A			1,4	230	6	4	C	302802	
			2,0	230	4	3	C	302803	
			1,0	400	8	6	C	302804	
			1,5	400	6	4	C	302805	
			2,0	400	4	3	C	302806	
	W 150V6 K	150	1,5	230	8	6	C	302807	2860.–
			2,0	230	6	4	C	302808	
			1,5	400	8	6	C	302809	
			2,0	400	6	4	C	302810	
			3,0	400	4	3	C	302811	
	W 200V6 K	200	2,0	230	8	6	C	302812	3015.–
			2,0	400	8	6	C	302813	
			3,0	400	6	4	C	302814	
			4,0	400	4	3	C	302815	

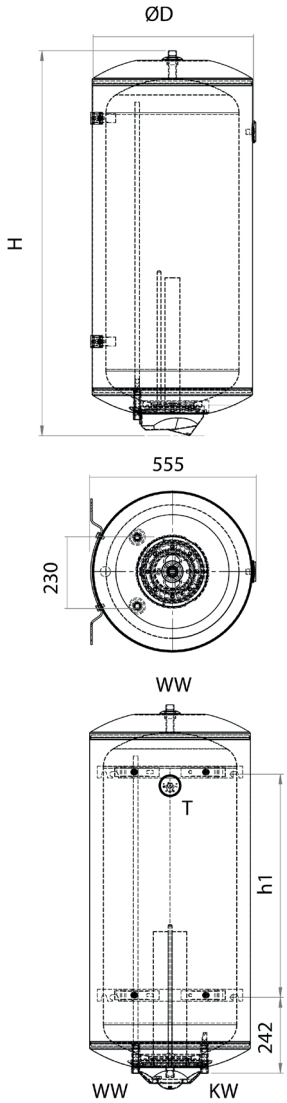

W 100V6 K – W 200V6 K

Abmessungen	H mm	h1	D mm	T mm
W 100V6 K	902	360	538	555
W 150V6 K	1291	749	538	555
W 200V6 K	1641	1099	538	555

KW = Kaltwasser R 3/4"
WW= Warmwasser R 3/4"

Hybrid Wand-Wassererwärmer emailliert

Katalog Broschüre Nr. 2.2	Typ	Inhalt l	Leistung kW	Spannung V	ErP	EDV-Nr.	Verkaufs-preis exkl. MWSt
Hybrid	HYBRID W 100	100	1,42	230	A	806257	2350.–

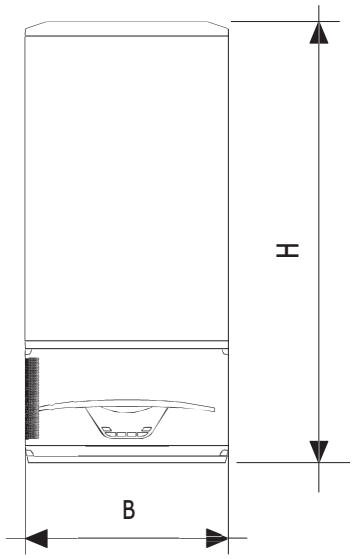

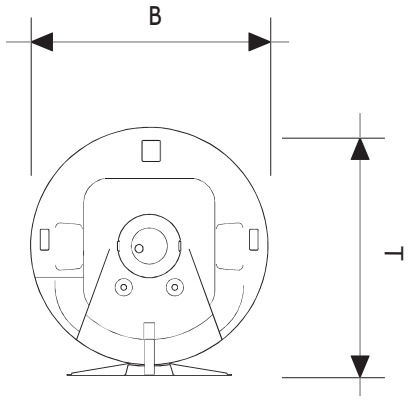

HYBRID W 100

Abmessungen	H mm	B mm	T mm
HYBRID W 100	1153	465	515

KW = Kaltwasser R 1/2"
WW= Warmwasser R 1/2"

Zubehör			
WPW 454	Kondensatauffangwanne komplett zu HYBRID	806258	126.–
DME 006	Elektrische Isolierverschraubung R ½"	212001	36.–

Stand-Wassererwärmer

Katalog Broschüre Nr. 3.1	Typ	Inhalt l	Leistung kW	Spannung V	Aufheizzeit h/80 °C	Aufheizzeit h/60 °C	ErP	EDV-Nr.	Verkaufspreis exkl. MWSt
200 bis 500 Liter	S 200	200	2,0 ♦	230	8	6	C	605207	2225.–
			2,0 ♦	400	8	6	C	605208	
			2,6 ♦	400	6	4	C	605205	
			4,0 ♦	3x400	4	3	C	605203	
	S 300	300	3,0 ♦	400	8	6	C	605308	2445.–
			3,0 ♦	3x400	8	6	C	605309	
			4,0 ♦	3x400	6	4	C	605306	
			6,0 ♦	3x400	4	3	C	605303	
	S 400	400	4,0 ♦	3x400	8	6	C	605409	3185.–
			5,3 ♦	3x400	6	4	C	605406	
			8,0 ♦	3x400	4	3	C	605403	
			5,0	3x400	6,5	4,5	C	605401	
	S 500	500	5,0 ♦	3x400	8	6	C	605509	3595.–
			6,6 ♦	3x400	6	4	C	605506	
			10,0 ♦	3x400	4	3	C	605503	
			4,0	3x400	10	7	C	605501	

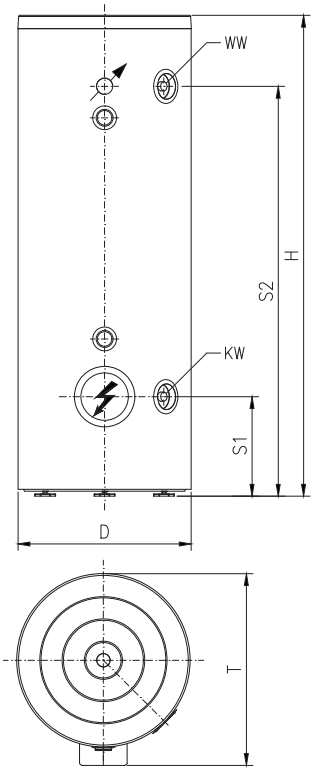

S 200 – 500

♦ Leistung bei Bedarf umsteckbar

Abmessungen	H mm	D mm	T mm	S1 mm	S2 mm
S 200	1310	660	730	379	1039
S 300/SG 300	1832	660	730	379	1561
S 400	1725	755	827	379	1433
S 500	1957	755	827	379	1665

KW = Kaltwasser R 1"
WW= Warmwasser R 1"

300 Liter Ausführung Garage	SG 300		3,0 ♦	400	8	6	C	605310	2930.–
			3,0 ♦	3x400	8	6	C	605311	
			4,0 ♦	3x400	6	4	C	605312	
			6,0 ♦	3x400	4	3	C	605313	

300 Liter	SX 300		3,0 ♦	400	8	6	C	605608	2920.–
			3,0 ♦	3x400	8	6	C	605609	
			4,0 ♦	3x400	6	4	C	605605	
			6,0 ♦	3x400	4	3	C	605603	

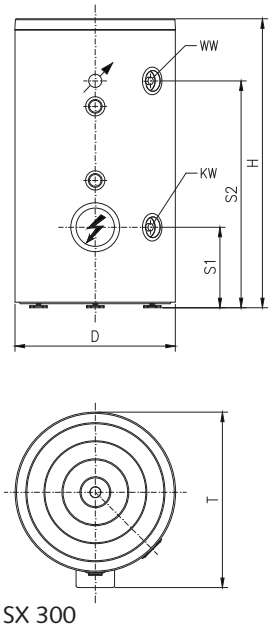

SX 300

♦ Leistung bei Bedarf umsteckbar

Abmessungen	H mm	D mm	T mm	S1 mm	S2 mm
SX 300	1360	755	827	379	1068

KW = Kaltwasser R 1"
WW = Warmwasser R 1"

Katalog Broschüre Nr. 3.1	Typ	Inhalt l	Leistung kW	Spannung V	Aufheizzeit h/80 °C	Aufheizzeit h/60 °C	ErP	EDV-Nr.	Verkaufspreis exkl. MWSt
S 200 bis 400 Liter V4A	S 200V6	200	2,0 ♦	230	8	6	C	603207	3510.–
			2,0 ♦	400	8	6	C	603208	
			2,6 ♦	400	6	4	C	603205	
			4,0 ♦	3x400	4	3	C	603203	
	S 300V6	300	3,0 ♦	400	8	6	C	603308	3940.–
			3,0 ♦	3x400	8	6	C	603309	
			4,0 ♦	3x400	6	4	C	603306	
			6,0 ♦	3x400	4	3	C	603303	
	S 400V6	400	4,0 ♦	3x400	8	6	C	604409	4355.–
			5,3 ♦	3x400	6	4	C	604406	
			8,0 ♦	3x400	4	3	C	604403	
			5,0	3x400	6,5	4,5	C	604401	

♦ Leistung bei Bedarf umsteckbar

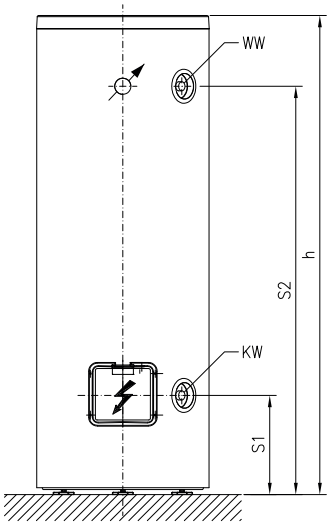

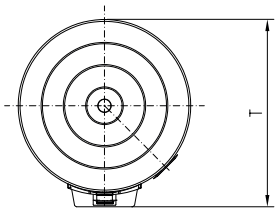

S 200V6 – 400V6

Abmessungen	H mm	D mm	T mm	S1 mm	S2 mm
S 200V6	1260	650	740	370	1015
S 300V6	1610	650	720	370	1365
S 400V6	1640	750	822	370	1380

KW = Kaltwasser R 1"
WW= Warmwasser R 1"

Hinweis

- Alle Modelle mit **V4A** Symbol sind Edelstahl-Modelle, die Abmessungen von Edelstahl-Modellen weichen von emaillierten Modellen ab

Katalog Broschüre Nr. 4.1	Typ	Inhalt l	Leistung kW	Spannung V	Aufheizzeit h/80 °C	Aufheizzeit h/60 °C	ErP	EDV-Nr.	Verkaufspreis exkl. MWSt
600 bis 800 Liter	S 600	600	ohne Elektro-Heizelement				C	606090	3895.–
			6,0 ♦	3x400	8	6	C	606009	4730.–
			8,0 ♦	3x400	6	4	C	606006	
			12,0 ★	3x400	4	3	C	606003	
			5,0	3x400	10	7	C	606001	
	S 800	800	ohne Elektro-Heizelement				C	606190	4530.–
			8,0 ♦	3x400	8	6	C	606109	5660.–
			10,0 ♦	3x400	6	4	C	606106	
			16,0 ★	3x400	4	3	C	606103	
			6,5	3x400	10	7	C	606101	

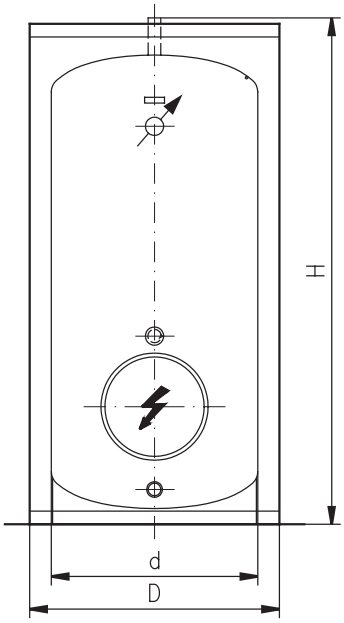

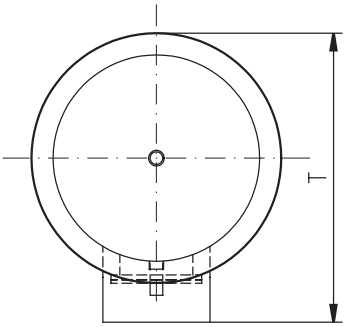

S 600 – 800

♦ Leistung bei Bedarf umsteckbar
★ Umbau der Thermostatengruppe notwendig

Bis 10 kW 1 Regulier- und Sicherheitsthermostat

Über 10 kW für externe Schützschaltung
- 2 dreipolige Sicherheitsthermostate
- 1 Regulierthermostat (Steuerkreis)

Abmessungen	H mm	D mm	d mm	T mm
S 600	1900	890	700	1025
S 800	2017	1000	790	1128

Zubehör			
D19 175	Fremdstrom-Anode zu S1000 bis S2000	019175	810.–
D19 177	Fremdstrom-Anode zu S 600 bis S 800	019177	810.–
D22 025	Bauschutzhülle zu Speicher 500 bis 2000 l Speicher und Zubehör in einer Lieferung	022025	250.–

Hinweis
- Einschubregister siehe Seite 19

Stand-Wassererwärmer
Automaten Calectramat® emailliert

Katalog Broschüre Nr. 3.1	Typ	Inhalt l	Leistung kW		Spannung V	Aufheizzeit h/80 °C	Aufheizzeit h/60 °C	ErP	EDV-Nr.	Verkaufspreis exkl. MWSt
300 bis 500 Liter	SA 300	300	3,0/3,0	♦	400	8	6	C	606918	2930.–
			3,0/3,0	♦	3x400	8	6	C	606919	
			4,0/4,0	♦	3x400	6	4	C	606916	
			6,0/6,0	♦	3x400	4	3	C	606913	
	SA 500	500	5,0/5,0	♦	3x400	8	6	C	607119	3940.–
			6,6/6,6	♦	3x400	6	4	C	607116	
			10,0/10,0	♦	3x400	4	3	C	607113	
			4,0/4,0		3x400	10	7	C	607111	

♦ Leistung bei Bedarf umsteckbar

KW = Kaltwasser R 1"
WW = Warmwasser R 1"

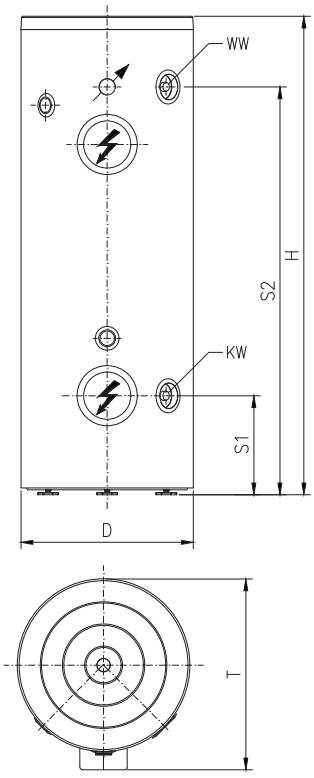

SA 300 – 500

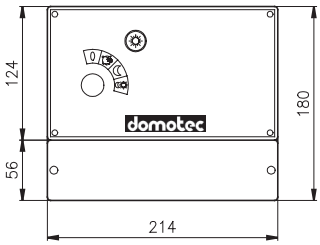

Automatensteuerung

Abmessungen	H mm	D mm	T mm	S1 mm	S2 mm
SA 300	1832	660	730	379	1561
SA 500	1957	755	827	379	1665

Zubehör			
DST 535	Automatensteuerung für Wand- oder Tableaumontage	612535	1730.–

Stand

Stand-Wassererwärmer
Automaten Calectramat® emailliert

Katalog Broschüre Nr. 4.1	Typ	Inhalt l	Leistung kW	Spannung V	Aufheizzeit h/80 °C	Aufheizzeit h/60 °C	ErP	EDV-Nr.	Verkaufspreis exkl. MWSt
800 Liter	SA 800	800	ohne Elektro-Heizelement				C	605990	7265.–
			8,0/8,0 ♦	3x400	8	6	C	607319	8585.–
			10,0/10,0 ♦	3x400	6	4	C	607316	
			16,0/16,0 ★	3x400	4	3	C	607313	
			6,5/6,5	3x400	10	7	C	607311	

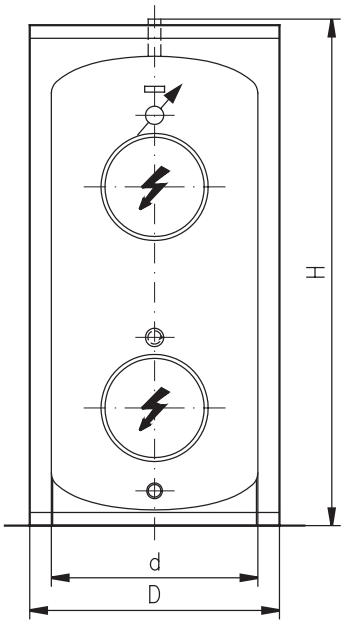

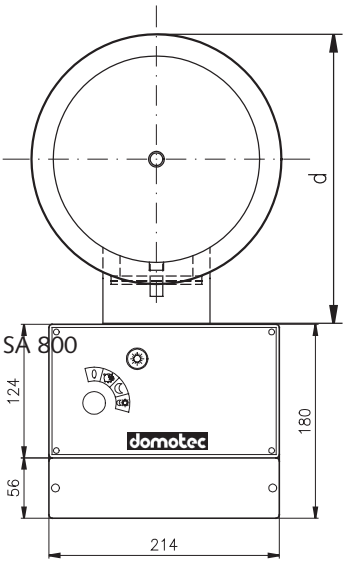

♦ Leistung bei Bedarf umsteckbar
★ Umbau der Thermostatengruppe notwendig

Bis 10 kW mit Thermostaten-Schaltung
- 2 Regulier- und Sicherheitsthermostate

Über 10 kW für externe Schützschaltung
- 4 dreipolige Sicherheitsthermostate
- 2 Regulierthermostate (Steuerkreis)

Abmessungen	H mm	D mm	d mm	T mm
SA 800	2017	1000	790	1128

Zubehör

DST 535	Automatensteuerung für Wand- oder Tableaumontage	612535	1730.–
D19 177	Fremdstrom-Anode zu SA 600 bis SA 800	019177	810.–
D22 025	Bauschutzhülle zu Speicher 500 bis 2000 l Speicher und Zubehör in einer Lieferung	022025	250.–

Automatensteuerung

Hinweis
- Einschubregister siehe Seite 19

Stand-Wassererwärmer mit Wärmetauscher emailliert

Katalog Broschüre Nr. 3.1	Typ	Inhalt l	Leistung kW		Spannung V	Aufheizzeit h/80 °C	h/60 °C	ErP	EDV-Nr.	Verkaufspreis exkl. MWSt
200 bis 500 Liter	SW 200	200	ohne Elektro-Heizelement					B	608490	2170.–
			2,0	♦	230	8	6	B	605211	2455.–
			2,0	♦	400	8	6	B	605212	
			2,6	♦	400	6	4	B	605210	
			4,0	♦	3x400	4	3	B	605209	
	SW 300	300	ohne Elektro-Heizelement					B	608590	2480.–
			3,0	♦	400	8	6	B	608508	2760.–
			3,0	♦	3x400	8	6	B	608509	
			4,0	♦	3x400	6	4	B	608506	
			6,0	♦	3x400	4	3	B	608503	
	SW 400	400	ohne Elektro-Heizelement					B	608690	3295.–
			4,0	♦	3x400	8	6	B	608609	3535.–
			5,3	♦	3x400	6	4	B	608606	
			8,0	♦	3x400	4	3	B	608603	
			5,0		3x400	6,5	4,5	B	608601	
	SW 500	500	ohne Elektro-Heizelement					B	608790	3390.–
			5,0	♦	3x400	8	6	B	608709	3635.–
			6,6	♦	3x400	6	4	B	608706	
			10,0	♦	3x400	4	3	B	608703	
			4,0		3x400	10	7	B	608701	

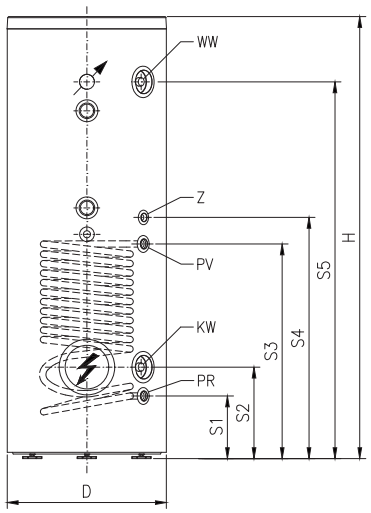

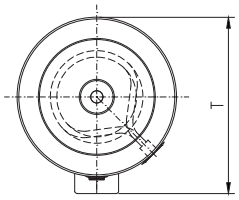

SW 200 – 500

♦ Leistung bei Bedarf umsteckbar

KW = Kaltwasser R 1"
WW = Warmwasser R 1"

Abmessungen	H mm	D mm	T mm	S1 mm	S2 mm	S3 mm	S4 mm	S5 mm	WT m²
SW 200	1310	660	730	260	379	770	880	1039	1,5
SW 300	1832	660	730	260	379	890	1000	1561	1,5
SW 400	1725	755	827	260	379	810	920	1433	1,5
SW 500	1957	755	827	260	379	810	920	1665	1,5

Zubehör			
DTS 480	Tauch-Temperaturregler zu SW (inkl. Tauchhülse)	112407	87.–

Stand-Wassererwärmer mit Wärmetauscher Edelstahl

Katalog Broschüre Nr. 3.1	Typ	Inhalt l	Leistung kW	Spannung V	Aufheizzeit h/80 °C	Aufheizzeit h/60 °C	ErP	EDV-Nr.	Verkaufspreis exkl. MWSt
400 Liter	SW 400V6	400	ohne Elektro-Heizelement				B	603690	4585.–
V4A			4,0 ♦	3x400	8	6	B	603609	4855.–
			5,3 ♦	3x400	6	4	B	603606	
			8,0 ♦	3x400	4	3	B	603603	
			5,0	3x400	6,5	4,5	B	603601	

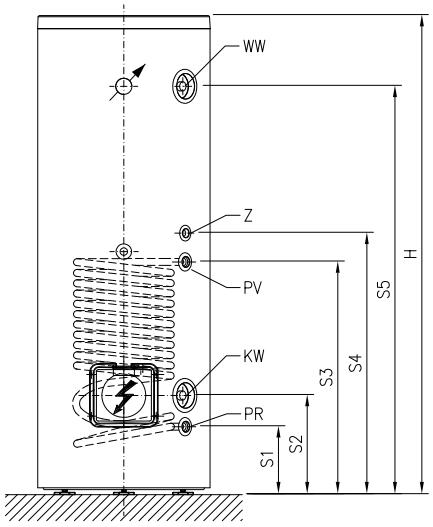

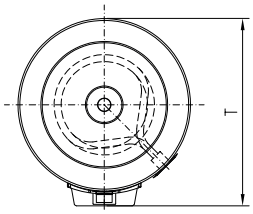

SW 300V6 – 400V6

KW = Kaltwasser R 1"
WW = Warmwasser R 1"

Abmessungen	H mm	D mm	T mm	S1 mm	S2 mm	S3 mm	S4 mm	S5 mm	WT m²
SW 400V6	1640	750	822	220	370	790	900	1380	1,5

Zubehör			
DTS 480	Tauch-Temperaturregler zu SW (inkl. Tauchhülse)	112407	87.–

Hinweis

- Alle Modelle mit **V4A** Symbol sind Edelstahl-Modelle, die Abmessungen von Edelstahl-Modellen weichen von emaillierten-Modellen ab

Stand-Wassererwärmer
Einschubregister

Katalog Broschüre Nr. 4.1	Typ	Leistung kW	Spannung V	EDV-Nr.	Verkaufspreis exkl. MWSt
Elektro-Heizelemente	D19 137	6,0	3x400	019136	1335.–
Ab 600 Liter Stand-Wassererwärmer	D19 138	8,0	3x400	019137	1335.–
	D19 139	10,0	3x400	019138	1335.–
	D19 140	12,0	3x400	019139	1335.–
	D19 141	14,0	3x400	019140	1335.–
	D19 142	16,0	3x400	019141	1335.–
	D19 143	20,0	3x400	019142	1335.–

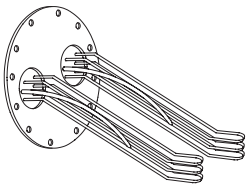

Elektro-Heizelemente	D19 137 V4A	6,0	3x400	019131	2075.–
V4A	D19 138 V4A	8,0	3x400	019132	2075.–
	D19 139 V4A	10,0	3x400	019147	2075.–
	D19 140 V4A	12,0	3x400	019146	2075.–
	D19 141 V4A	14,0	3x400	019143	2075.–
	D19 142 V4A	16,0	3x400	019144	2075.–
	D19 143 V4A	20,0	3x400	019145	2075.–

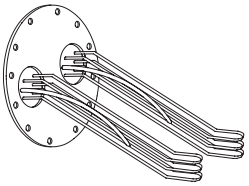

Bis 10 kW 1 Regulier- und Sicherheitsthermostat

Über 10 kW für externe Schützschaltung
- 2 dreipolige Sicherheitsthermostate
- 1 Regulierthermostat (Steuerkreis)

Glattrohrwärmetauscher	D19 144	29 [1]	Fläche 1,0 m²	019121	885.–
	D19 145	46 [1]	Fläche 2,0 m²	019122	1615.–

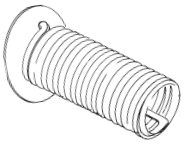

Rippenrohrwärmetauscher	D19 134	25 [1]	Fläche 2,0 m²	019133	1155.–
	D19 135	30 [1]	Fläche 3,2 m²	019134	1480.–
	D19 136	53 [1]	Fläche 4,5 m²	019135	2180.–

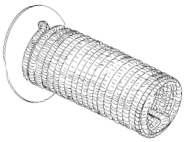

[1] Leistungsabnahme in kW bei Kaltwassertemperatur 10 °C, Warmwassertemperatur 60 °C und Primärtemperatur 80 °C

Zubehör			
DTS 400	Ladepumpenthermostat fertig montiert	112406	83.–

300 bis 2000 Liter

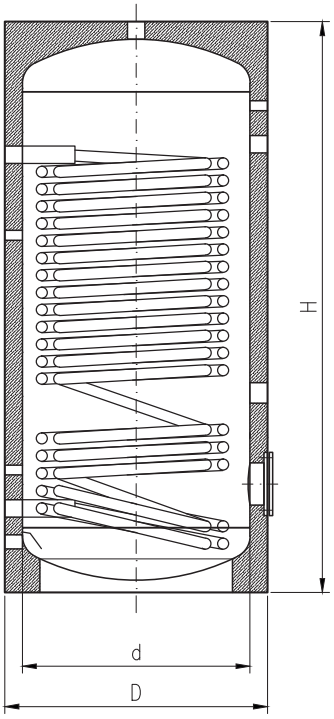

SWD 300 – 2000

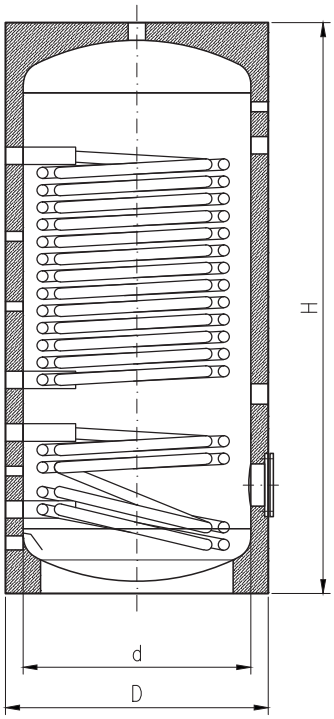

SWDR 300 – 1500

Katalog Broschüre Nr. 4.2	Typ	Inhalt l	Wärmetauscher m² oben	unten	ErP		EDV-Nr.	Verkaufspreis exkl. MWSt
Ausführung emailliert								
1 Tauscher								
	SWD 200	200	2,10		B	●	805078	2280.–
	SWD 300	300	3,50		B		805079	2810.–
	SWD 400	400	4,50		B		805080	3340.–
	SWD 500	500	5,70		B		805081	3740.–
	SWD 600	600	5,70		C		805085	4050.–
	SWD 800	800	6,00		C		805087	5045.–
	SWD1000	1000	6,00		C		805082	5415.–
	SWD1500	1500	7,50		C		805091	11610.–
	SWD2000	2000	10,80		C		805092	14845.–
2 Tauscher								
	SWDR 300	300	2,40	1,00	B	●	508098	3605.–
	SWDR 400	400	3,00	1,20	B	●	508099	4135.–
	SWDR 500	500	4,20	1,50	B	●	508093	4530.–
	SWDR 600	600	5,70	2,20	C	●	508094	5110.–
	SWDR 800	800	5,20	2,20	C	●	508095	6075.–
	SWDR1000	1000	6,00	3,60	C	●	508096	6910.–
	SWDR1500	1500	7,50	3,60	C	●	508078	13055.–

Abmessungen	H mm	D mm	d mm
SWD 200	1320	550	
SWD/SWDR 300	1580	600	
SWD/SWDR 400	1380	750	
SWD/SWDR 500	1630	750	
SWD/SWDR 600	1880	750	
SWD/SWDR 800	1735	990	790
SWD/SWDR1000	2080	990	790
SWD/SWDR1500	2115	1200	1000
SWD2000	2350	1300	1100

Grössere Inhalte auf Wunsch erhältlich!

Hinweis

- Isolation direkt am Speicher bis 600 Liter, ab 800 Liter Isolation demontierbar
- Elektroheizelemente siehe Seite 24
- Artikel mit ● sind keine Lager-Artikel, Lieferfrist auf Anfrage

Stand

Katalog Broschüre Nr. 4.2	Typ	Inhalt l	Wärmetauscher m² oben	unten	ErP		EDV-Nr.	Verkaufspreis exkl. MWSt
300 bis 2000 Liter	**1 Tauscher**							
V4A	SWD 200V6	200	1,90		B	●	805083	5170.–
	SWD 300V6	300	3,50		B		805086	5685.–
	SWD 400V6	400	4,50		B		805093	6885.–
	SWD 500V6	500	5,70		B		805088	7940.–
	SWD 600V6	600	5,70		C		805090	8325.–
	SWD 800V6	800	6,00		C		805089	9165.–
	SWD1000V6	1000	6,00		C		805094	9750.–
	SWD1500V6	1500	7,50		C	●	805095	17980.–
	SWD2000V6	2000	10,40		C	●	805096	20910.–
	2 Tauscher							
	SWDR 300V6	300	2,40	1,00	B	●	508070	5795.–
	SWDR 400V6	400	3,00	1,20	B	●	508071	7260.–
	SWDR 500V6	500	4,20	1,50	B	●	508072	8320.–
	SWDR 600V6	600	5,70	2,20	C	●	508073	9740.–
	SWDR 800V6	800	5,20	2,20	C	●	508074	10565.–
	SWDR1000V6	1000	6,00	3,30	C	●	508075	12200.–
	SWDR1500V6	1500	7,50	3,60	C	●	508076	20785.–
	SWDR2000V6	2000	8,50	5,50	C	●	508077	24890.–

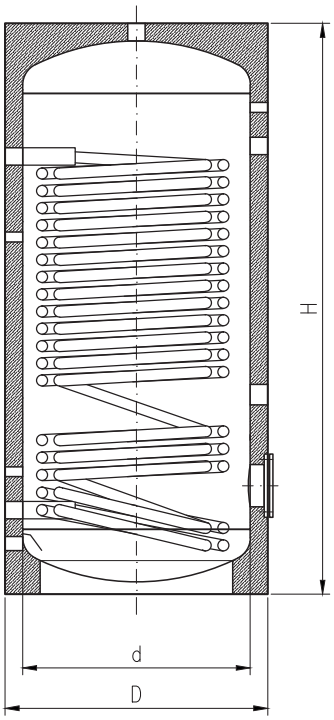

SWD 300V6 – 2000V6

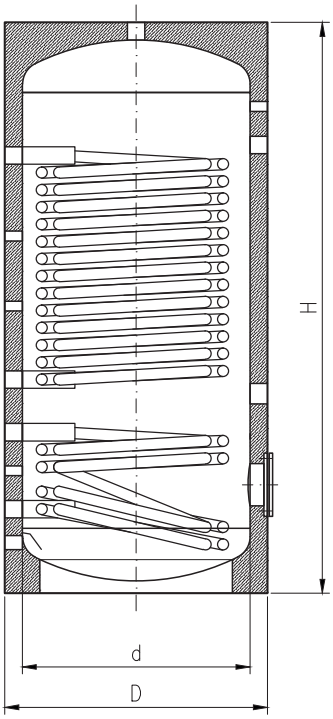

SWDR 300V6 – 2000V6

Abmessungen	H mm	D mm	d mm
SWD 200V6	1320	550	
SWD/SWDR 300V6	1580	600	
SWD/SWDR 400V6	1380	750	
SWD/SWDR 500V6	1630	750	
SWD/SWDR 600V6	1880	750	
SWD/SWDR 800V6	1735	990	790
SWD/SWDR1000V6	2080	990	790
SWD/SWDR1500V6	2115	1200	1000
SWD/SWDR2000V6	2435	1300	1100

Hinweis

- Isolation direkt am Speicher bis 600 Liter, ab 800 Liter Isolation demontierbar
- Elektroheizelemente siehe Seite 24
- Artikel mit ● sind keine Lager-Artikel, Lieferfrist auf Anfrage
- Alle Modelle mit **V4A** Symbol sind Edelstahl-Modelle, die Abmessungen von Edelstahl-Modellen weichen von Emaillierten-Modellen ab

Kombinierte Stahl-Energiespeicher mit Edelstahl Warmwasserspeicher

Doppelmantelspeicher

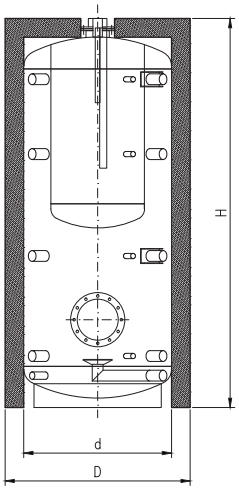

SD 600 – 2000

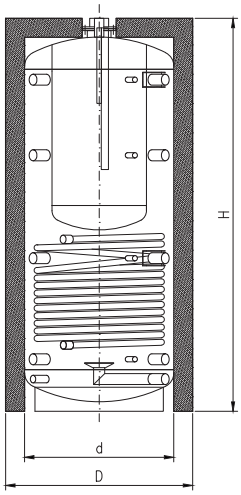

SDW 600 – 2000

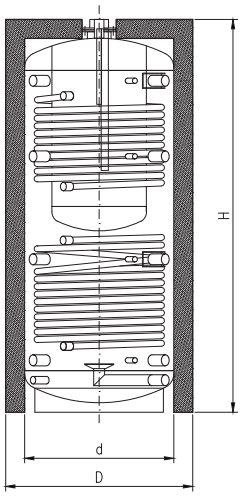

SD2W 600 – 2000

Katalog Broschüre Nr. 4.2	Typ	Inhalt l Speicher	WE	Wärmetauscher m² oben	unten	ErP		EDV-Nr.	Verkaufspreis exkl. MWSt
Doppelmantelspeicher	**ohne Tauscher**								
	SD 600	450	145			C	●	802200	5250.–
	SD 800	620	170			C	●	802201	5550.–
	SD1000	790	200			C	●	802202	5850.–
	SD1500	1250	250			C	●	802203	6595.–
	SD2000	1660	340			C	●	802204	7715.–
	1 Tauscher								
	SDW 600	450	145		2,5	C	●	802210	6320.–
	SDW 800	620	170		2,5	C	●	802211	6635.–
	SDW1000	790	200		3,5	C	●	802212	7035.–
	SDW1500	1250	250		4,0	C	●	802213	8110.–
	SDW2000	1660	340		4,8	C	●	802214	9460.–
	2 Tauscher								
	SD2W 600	450	145	1,8	2,5	C	●	802220	6960.–
	SD2W 800	620	170	2,0	2,5	C	●	802221	7335.–
	SD2W1000	790	200	2,5	3,5	C	●	802222	7810.–
	SD2W1500	1250	250	2,8	4,0	C	●	802223	8780.–
	SD2W2000	1660	340	3,8	4,8	C	●	802224	10231.–

Abmessungen	H mm	D mm	d mm
SD/SDW/SD2W 600	1945	750	650
SD/SDW/SD2W 800	1750	990	790
SD/SDW/SD2W1000	2110	990	790
SD/SDW/SD2W1500	2115	1200	1000
SD/SDW/SD2W2000	2350	1300	1100

Hinweis

- Isolation direkt am Speicher bis 600 Liter, ab 800 Liter Isolation demontierbar
- Artikel mit ● sind keine Lager-Artikel, Lieferfrist auf Anfrage
- Speicher = Inhalt Heizungswasser
- WE = Inhalt Wassererwärmer

Katalog
Broschüre Nr. 4.2

Pufferspeicher
300 bis 5000 Liter

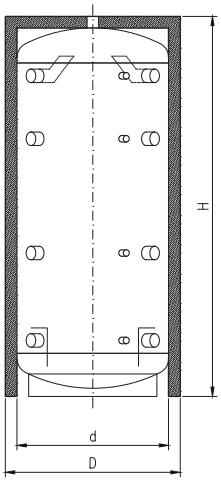

TSP 300 – 5000

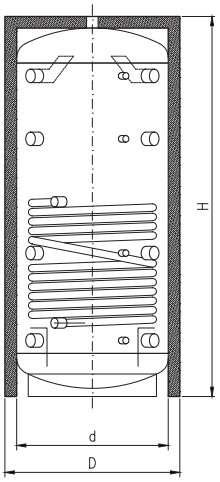

TSPR 300 – 5000

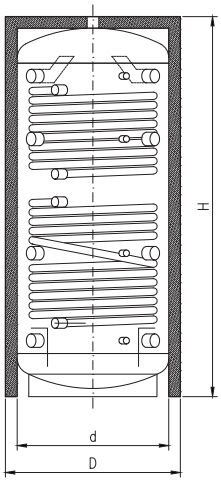

TSP2R 300 – 5000

Typ	Inhalt l	Wärmetauscher m² oben	unten	ErP		EDV-Nr.	Verkaufspreis exkl. MWSt
ohne Tauscher							
TSP 300	300			B		806001	1445.–
TSP 500	500			B		806002	1785.–
TSP 800	800			C		806003	2220.–
TSP1000	1000			C	●	806004	2480.–
TSP1250	1250			C	●	806005	3040.–
TSP1500	1500			C	●	806006	3760.–
TSP2000	2000			C	●	806007	4690.–
TSP2500	2500				●	806008	5110.–
TSP3000	3000				●	806009	6285.–
TSP4000	4000				●	806010	7135.–
TSP5000	5000				●	806011	8620.–
1 Tauscher							
TSPR 300	300	1,60		B	●	806020	1760.–
TSPR 500	500	2,00		B	●	806021	2275.–
TSPR 800	800	2,70		C	●	806022	2775.–
TSPR1000	1000	3,50		C	●	806023	3125.–
TSPR1250	1250	3,80		C	●	806024	3770.–
TSPR1500	1500	4,50		C	●	806025	4570.–
TSPR2000	2000	4,80		C	●	806026	5305.–
TSPR2500	2500	5,00			●	806027	5485.–
TSPR3000	3000	6,00			●	806028	6690.–
TSPR4000	4000	7,00			●	806029	7535.–
TSPR5000	5000	8,00			●	806030	9420.–
2 Tauscher							
TSP2R 300	300	1,60	1,20	B	●	806040	2170.–
TSP2R 500	500	2,00	1,80	B	●	806041	2375.–
TSP2R 800	800	2,70	2,10	C	●	806042	3625.–
TSP2R1000	1000	3,50	2,50	C	●	806043	3735.–
TSP2R1250	1250	3,80	3,00	C	●	806044	4010.–
TSP2R1500	1500	4,50	3,20	C	●	806045	5100.–
TSP2R2000	2000	4,80	4,00	C	●	806046	6380.–
TSP2R2500	2500	5,00	4,00		●	806047	6635.–
TSP2R3000	3000	6,00	4,20		●	806048	7955.–
TSP2R4000	4000	7,00	5,00		●	806049	9170.–
TSP2R5000	5000	8,00	5,00		●	806050	10660.–

Abmessungen	H mm	D mm	d mm
TSP/TSPR/TSP2R 300	1595	600	
TSP/TSPR/TSP2R 500	1645	750	
TSP/TSPR/TSP2R 800	1750	990	790
TSP/TSPR/TSP2R1000	2110	990	790
TSP/TSPR/TSP2R1250	2075	1150	950
TSP/TSPR/TSP2R1500	2115	1200	1000
TSP/TSPR/TSP2R2000	2350	1300	1100
TSP/TSPR/TSP2R2500	2495	1400	1200
TSP/TSPR/TSP2R3000	2710	1450	1250
TSP/TSPR/TSP2R4000	2820	1600	1400
TSP/TSPR/TSP2R5000	2850	1800	1600

Hinweis
- Isolation direkt am Speicher bis 500 Liter ab 800 Liter Isolation demontierbar
- Artikel mit ● sind keine Lager-Artikel, Lieferfrist auf Anfrage

Stand

Katalog Broschüre Nr. 4.2	Typ	Bezeichnung	EDV-Nr.	Verkaufspreis exkl. MWSt
	Elektroheizelemente geflanscht zu den Speichern emailliert & V4A			
	DWP EHF 4.0	Elektro-Heizelement Heizung/ Sanitär 400/3 V~4,0 kW (Flansch 120 mm) SWD 300 bis 1000	805359	630.–
	DWP EHF 6.0	Elektro-Heizelement Heizung/ Sanitär 400/3 V~6,0 kW (Flansch 120 mm) zu SWD 300 bis 1000	805360	665.–
	DWP EHF 6.0 FL 220	Elektro-Heizelement Heizung/ Sanitär 400/3 V~6,0 kW (Flansch 220 mm) ab SWD1500	805364	945.–
	DWP EHF 8.0	Elektro-Heizelement Heizung/ Sanitär 400/3 V~8,0 kW (Flansch 120 mm) SWD 400 bis 1000	805363	935.–
	DWP EHF 8.0 FL 220	Elektro-Heizelement Heizung/ Sanitär 400/3 V~8,0 kW (Flansch 220 mm) ab SWD1500	805365	1135.–
	DWP EHF 10.0	Elektro-Heizelement Heizung/ Sanitär 400/3 V~10,0 kW (Flansch 120 mm) SWD 300 bis 1000	805361	935.–
	DWP EHF 10.0 FL 220	Elektro-Heizelement Heizung/ Sanitär 400/3 V~10,0 kW (Flansch 220 mm) ab SWD1500	805362	1135.–
V4A	**Elektroheizelement geflanscht zu V4A Speicher 1500 – 2000 Liter**			
	DWP EHF2 F L 220V4A	Elektro-Heizelement Heizung/ Sanitär 230 V~ 2.0 kW (Flansch 220mm) zu SWD1500/2000V4A ●	805372	1320.–
	DWP EHF4 FL 220V4A	Elektro-Heizelement Heizung/ Sanitär 400/3 V~ 4.0 kW (Flansch 220mm) zu SWD1500/2000V4A	805367	1320.–
	DWP EHF6 FL 220V4A	Elektro-Heizelement Heizung/ Sanitär 400/3 V~ 6.0 kW (Flansch 220mm) zu SWD1500/2000V4A	805368	1330.–
	DWP EHF8 FL 220V4A	Elektro-Heizelement Heizung/ Sanitär 400/3 V~ 8,0 kW (Flansch 220 mm) ab SWD1500	805369	1375.–
	DWP EHF10 FL 220V4A	Elektro-Heizelement Heizung/ Sanitär 400/3 V~ 10.0 kW (Flansch 220mm) zu SWD1500/2000V4A	805370	1295.–
	Elektroheizelemente zum Einschrauben für emaillierte & V4A Speicher			
	DHK EHG 2.0	Elektro-Heizelement Heizung/ Sanitär 230 V~ – 400/3 V~ 2,0 kW 1½"	805350	590.–
	DHK EHG 3.0	Elektro-Heizelement Heizung/ Sanitär 230 V~ – 400/3 V~ 3,0 kW 1½"	805351	620.–
	DHK EHG 4.5	Elektro-Heizelement Heizung/ Sanitär 400/3 V~ 4,5 kW 1½"	805352	670.–
	DHK EHG 6.0	Elektro-Heizelement Heizung/ Sanitär 400/3 V~ 6,0 kW 1½"	805353	690.–
	DHK EHG 7.5	Elektro-Heizelement Heizung/ Sanitär 400/3 V~ 7,5 kW 1½"	805354	700.–

Katalog Broschüre Nr. 4.3	Typ	Speicher Liter	ErP	EDV-Nr.	Verkaufspreis exkl. MWSt
500 bis 1000 Liter	SMF 500	500	B	807101	3405.–
	SMF 800	800	C	807103	4135.–
	SMF1000	1000	C	807104	5105.–

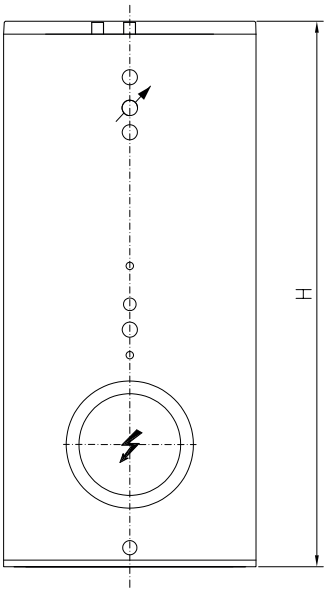

Abmessungen	H mm	D mm	d mm
SMF 500	1810	810	650
SMF 800	1905	990	790
SMF1000	2140	990	790

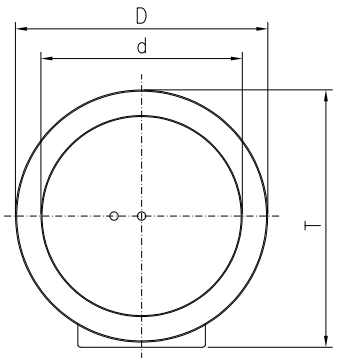

SMF 500 – 1000

Zubehör			
D19 703 K	Elektroheizeinsatz zu SMF 500 (Keramik) Spannung: 400V Leistung: 4 – 10.0 kW	019191	2430.–
D19 705 K	Elektroheizeinsatz zu SMF 800/1000 (Keramik) Spannung: 400V Leistung: 6.0 – 9.0 kW	019193	3645.–
D19 706 K	Elektroheizeinsatz zu SMF 800/1000 (Keramik) Spannung: 400V Leistung: 12 – 17.0 kW	019194	3790.–
D19 600	Register/Wärmetauscher R383 (1.5 m2) für SMF 500	019198	1870.–
D19 601	Register/Wärmetauscher R482 (2.0 m2) für SMF 800/1000	019199	2300.–
D19 602	Register/Wärmetauscher R483 (3.0 m2) für SMF 800/1000	019200	2580.–
DTS 480 B	Tauch-Temperaturregler (ohne Tauchhülse)	112407	87.–
DME 415	Ladesprührohr 1"zu SMF 500 – 1000	201040	415.–
D90 320	Inbetriebnahme SMF	090340	1015.–

Katalog Broschüre Nr. 4.3	Typ	Speicher Liter	ErP	EDV-Nr.	Verkaufspreis exkl. MWSt
500 bis 2000 Liter	SMF 500V6	500	B	807108	5795.–
V4A	SMF 800V6	800	C	807110	8840.–
	SMF1000V6	1000	C	807111	9890.–
	SMF1500V6	1500	C	807112	13535.–
	SMF2000V6	2000	C	807113	15190.–

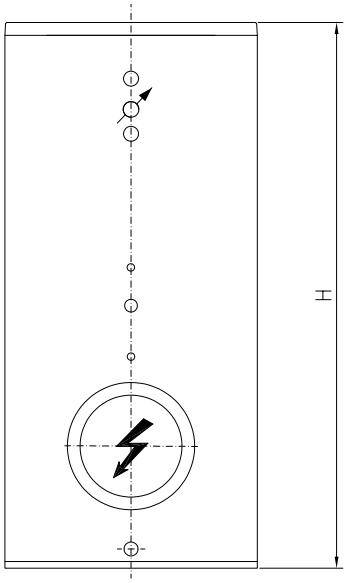

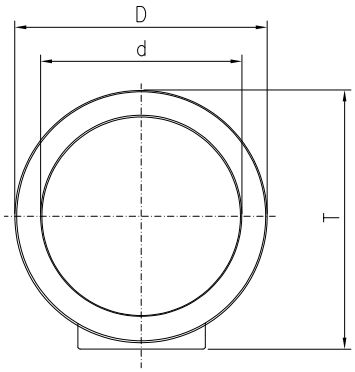

SMF 500V6 – 2000V6

Abmessungen	H mm	D mm	d mm
SMF 500V6	1835	810	650
SMF 800V6	1890	990	790
SMF1000V6	2140	990	790
SMF1500V6	2000	1340	1100
SMF2000V6	2350	1340	1100

Zubehör

D19 703V6 K	Elektroheizeinsatz zu SMF 500 (Keramik) Spannung: 400V Leistung: 4 – 10.0 kW	019183	2430.–
D19 705V6 K	Elektroheizeinsatz zu SMF 800/1000 (Keramik) Spannung: 400V Leistung: 6 – 9 kW	019185	3645.–
D19 706V6 K	Elektroheizeinsatz zu SMF 800/1000 (Keramik) Spannung: 400V Leistung: 12 – 17 kW	019186	3790.–
D19 707V6 K	Elektroheizeinsatz zu SMF1500/2000 (Keramik) Spannung: 400V Leistung: 26 kW	019187	4945.–
D19 708V6 K	Elektroheizeinsatz zu SMF2000 (Keramik) Spannung: 400V Leistung: 35 kW	019188	6265.–
D19 600V6	Register/Wärmetauscher R383 (1.5 m2) (Edelstahl) für SMF 500V6	019195	1870.–
D19 601V6	Register/Wärmetauscher R482 (2.0 m2) (Edelstahl) für SMF 800V6/1000V6/1500V6/2000V6	019196	2300.–
D19 602V6	Register/Wärmetauscher R483 (3.0 m2) (Edelstahl) für SMF 800V6/1000V6/1500V6/2000V6	019197	2580.–
DTS 480 B	Tauch-Temperaturregler (ohne Tauchhülse)	112407	87.–
DTS 131	Anlegethermostat	112130	119.–
DME 415	Ladesprührohr 1" zu SMF 400V6 – 1000V6	201040	415.–
DME 416	Ladesprührohr 1 1/2" zu SMF1500V6 – 2000V6	211041	530.–
D90 320	Inbetriebnahme SMF	090340	1015.–

Katalog Broschüre Nr. 4.3	Typ	Bezeichnung	EDV-Nr.	Verkaufspreis exkl. MWSt
Plattentauscher	DPT 30-10H	Gelötete Plattenwärmetauscher	431000	555.–
	DPT 30-18H	Gelötete Plattenwärmetauscher	431001	595.–
	DPT 30-24H	Gelötete Plattenwärmetauscher	431002	810.–
	DPT 30-34H	Gelötete Plattenwärmetauscher	431003	795.–
	DPT 30-50H	Gelötete Plattenwärmetauscher	431004	995.–
	DPT 30-70H	Gelötete Plattenwärmetauscher	431005	1245.–

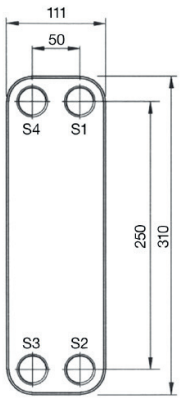

Isolierabdeckungen zu Plattentauscher	DIS 250	zu DPT 30-10H – DPT 30-18H	431040	205.–
	DIS 251	zu DPT 30-24H – DPT 30-34H	431041	205.–
	DIS 252	zu DPT 30-50H	431042	205.–
	DIS 253	zu DPT 30-70H	431043	205.–

Regelung SVS	DST SVS	Relais und Thermostate (EIN/AUS)	612635	1455.–

Umwälzpumpen	DMI 570	Sanitärpumpen ALPHA1 20-45N 150 für Sekundärkreislauf	211400	865.–
	DMI 571	Sanitärpumpen ALPHA2 25-60N 180 für Sekundärkreislauf	211401	1155.–

Photovoltaik-Wassererwärmer

Katalog Broschüre Nr. 3.2	Typ	Inhalt l	Bezeichnung	ErP		EDV-Nr.	Verkaufspreis exkl. MWSt
200 bis 1000 Liter	**PV kompatible Wassererwärmer emailliert**						
	SPV 200	200	Stand-Wasserspeicher 6 bar ohne Heizelement	B	●	605220	2080.–
	SPV 300	300	Stand-Wasserspeicher 6 bar ohne Heizelement	B		605320	2340.–
	SPV 400	400	Stand-Wasserspeicher 6 bar ohne Heizelement	B	●	605420	3000.–
	SPV 500	500	Stand-Wasserspeicher 6 bar ohne Heizelement	B	●	605520	3305.–
	SPV 800	800	Stand-Wasserspeicher 6 bar ohne Heizelement	C	●	605820	5390.–
	SPV1000	1000	Stand-Wasserspeicher 6 bar ohne Heizelement	C	●	605100	6035.–

200 bis 1000 Liter

V4A

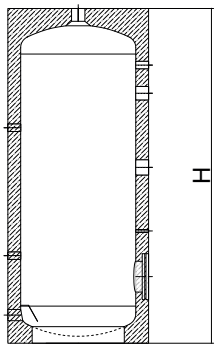

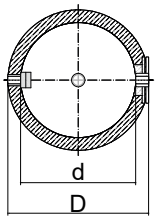

SPV 200V6 – 1000V6
SPV 200 – 1000

	PV kompatible Wassererwärmer Edelstahl						
	SPV 200V6	200	Stand-Wasserspeicher 6 bar ohne Heizelement	B	●	605221	3455.–
	SPV 300V6	300	Stand-Wasserspeicher 6 bar ohne Heizelement	B	●	605321	4110.–
	SPV 400V6	400	Stand-Wasserspeicher 6 bar ohne Heizelement	B	●	605421	4845.–
	SPV 500V6	500	Stand-Wasserspeicher 6 bar ohne Heizelement	B	●	605521	5265.–
	SPV 800V6	800	Stand-Wasserspeicher 6 bar ohne Heizelement	C	●	605820	7590.–
	SPV1000V6	1000	Stand-Wasserspeicher 6 bar ohne Heizelement	C	●	605101	8595.–

Abmessungen	H mm	D mm	d mm
SPV 200	1320	550	450
SPV 300	1610	600	500
SPV 400	1410	750	650
SPV 500	1660	750	650
SPV 800	1750	990	790
SPV 1000	2100	990	790
SPVV6 200	1305	550	450
SPVV6 300	1595	600	500
SPVV6 400	1395	750	650
SPVV6 500	1645	750	650
SPVV6 800	1750	990	790
SPVV6 1000	2100	990	790

Hinweis

- Isolation direkt am Speicher bis 500 Liter, ab 800 Liter Isolation demontierbar
- Artikel mit ● sind keine Lager-Artikel, Lieferfrist auf Anfrage
- Weitere kompatible Wassererwärmer zu Photovoltaik Heizelemente siehe Seite 21-24 oder Technische Broschüre 3.2, Kompatibilitätstabelle
- Alle Modelle mit **V4A** Symbol sind Edelstahl-Modelle, die Abmessungen von Edelstahl-Modellen weichen von Emaillierten-Modellen ab

Katalog Broschüre Nr. 4.2	Typ	Bezeichnung		EDV-Nr.	Verkaufspreis exkl. MWSt
PV-Heizelement mit stufenloser Regelung über den Fronius Ohmpilot					
• Regelung der Leistung 0 bis 100% • Temperatur-Einstellbereich 0 bis 85 °C • Flansch-Heizkörper (Flansch Ø 120/180 mm) Einschraub-Heizkörper (R 1 1/2" konisch) • Werkstoff Heizstab: Incoloy 825, 2.4858		• Werkstoff Gehäuseoberteil: Polycarbonat, RAL 7035 (lichtgrau) • Schutzart nach EN 60529: IP21 (Flansch-Heizkörper), IP41 (Einschraub-Heizkörper) • Anwendung für Brauch- und Heizungswasser • Betriebsdruck max. 10 bar			
	Heizelemente geflanscht				
	DWP EHF 2.0 OP	Elektro-Heizelement Heizung / Sanitär 2.0 kW; 400V/3 ~ für PV	●	805380	850.–
	DWP EHF 4.0 OP	Elektro-Heizelement Heizung / Sanitär 4.0 kW; 400V/3 ~ für PV		805381	895.–
	DWP EHF 5.0 OP	Elektro-Heizelement Heizung / Sanitär 5.0 kW; 400V/3 ~ für PV	●	805382	905.–
	DWP EHF 6.0 OP	Elektro-Heizelement Heizung / Sanitär 6.0 kW; 400V/3 ~ für PV		805383	950.–
	DWP EHF 7.5 OP	Elektro-Heizelement Heizung / Sanitär 7.5 kW; 400V/3 ~ für PV	●	805384	980.–
	DWP EHF 9.0 OP	Elektro-Heizelement Heizung / Sanitär 9.0 kW; 400V/3 ~ für PV	●	805385	1005.–
	Heizelemente einschraub				
	DHK EHG 2.0 OP	Elektro-Heizelement Heizung / Sanitär 2.0 kW; 400V 3~ 1 1/2"	●	805390	795.–
	DHK EHG 3.0 OP	Elektro-Heizelement Heizung / Sanitär 3.0 kW; 400V 3~ 1 1/2"	●	805391	815.–
	DHK EHG 4.5 OP	Elektro-Heizelement Heizung / Sanitär 4.5 kW; 400V 3~ 1 1/2"	●	805392	830.–
	DHK EHG 6.0 OP	Elektro-Heizelement Heizung / Sanitär 6.0 kW; 400V 3~ 1 1/2"	●	805393	850.–
	DHK EHG 7.5 OP	Elektro-Heizelement Heizung / Sanitär 7.5 kW; 400V 3~ 1 1/2"	●	805394	895.–
	DHK EHG 9.0 OP	Elektro-Heizelement Heizung / Sanitär 9.0 kW; 400V 3~ 1 1/2"	●	805395	915.–
PV-Heizelement 7-stufig regelbar über Modbus-TCP via LAN oder Analogsignal 0-10 V					
• 7 Lineare Leistungsstufen • Temperatur-Einstellbereich von 0 bis 85 °C • Flansch-Heizkörper (Flansch Ø 120/180 mm) oder Einschraub-Heizkörper (R 1 1/2" konisch) • Werkstoff Heizstab: Incoloy 825, 2.4858		• Werkstoff Gehäuseoberteil: Polycarbonat, RAL 7035 (lichtgrau) • Schutzart nach EN 60529: IP21 (Flansch-Heizkörper), IP41 (Einschraub-Heizkörper) • Anwendung für Brauch- und Heizungswasser • Betriebsdruck max. 10 bar			
	Heizelemente geflanscht				
	DWP EHF 1.75 PV F	Flansch-Heizkörper 1.75 kW 7-stufig – 400 /230V~	●	805386	1015.–
	DWP EHF 3.50 PV F	Flansch-Heizkörper, 3.50 kw 7-stufig – 400/230V~	●	805387	1475.–
	DWP EHF 4.40 PV F	Flansch-Heizkörper, 4.40 kW 7-stufig – 400/230V~	●	805388	1510.–
	DWP EHF 5.80 PV F	Flansch-Heizkörper 5.80 kW 7-stufig – 400/230V~	●	805389	1565.–
	Heizelemente einschraub				
	DHK EHG 1.75 PV	Elektro-Heizelement Heizung/ Sanitär 1.75 kW, 7-stufig – 230/400 V~	●	805396	1465.–
	DHK EHG 3.50 PV	Elektro-Heizelement Heizung/ Sanitär 3.50 kW, 7-stufig – 230/400 V~	●	805397	1530.–
	DHK EHG 4.40 PV	Elektro-Heizelement Heizung/ Sanitär 4.40 kW, 7-stufig – 230/400 V~	●	805398	1555.–
	DHK EHG 5.25 PV	Elektro-Heizelement Heizung/sanitär 5.25 kW, 7-stufig – 230/400 V~	●	805399	1570.–

Einbau-Wassererwärmer

Einbau-Wassererwärmer
Quadro Emailliert

Katalog Broschüre Nr. 5.0	Typ	Inhalt l	Leistung kW	Spannung V	Aufheizzeit h/80 °C	Aufheizzeit h/60 °C	ErP	EDV-Nr.	Verkaufspreis exkl. MWSt
50 Liter Anschlüsse 45°, frontseitig	ES 050	50	0,5 ♦	230	8	6	C	600567	1570.–
			0,5 ♦	400	8	6	C	600568	
			0,6 ♦	230	6	4	C	600564	
			0,6 ♦	400	6	4	C	600565	
			1,0 ♦	230	4	3	C	600561	
			1,0 ♦	400	4	3	C	600562	
120 Liter Anschlüsse seitlich, links und rechts	ES 120	120	1,2 ♦	230	8	6	C	601267	2170.–
			1,2 ♦	400	8	6	C	601268	
			1,6 ♦	230	6	4	C	601264	
			1,6 ♦	400	6	4	C	601265	
			2,4 ♦	400	4	3	C	601262	
70 bis 120 Liter Anschlüsse 45°, vorne unten	E 070	70	0,8 ♦	230	8	6	C	600707	1715.–
			0,8 ♦	400	8	6	C	600708	
			0,9 ♦	230	6	4	C	600704	
			0,9 ♦	400	6	4	C	600705	
			1,4 ♦	230	4	3	C	600701	
			1,4 ♦	400	4	3	C	600702	
	E 095	95	0,9 ♦	230	8	6	C	601007	1895.–
			0,9 ♦	400	8	6	C	601008	
			1,4 ♦	230	6	4	C	601004	
			1,4 ♦	400	6	4	C	601005	
			2,0 ♦	230	4	3	C	601001	
			2,0 ♦	400	4	3	C	601002	
	E 120	120	1,2 ♦	230	8	6	C	601307	2170.–
			1,2 ♦	400	8	6	C	601308	
			1,6 ♦	230	6	4	C	601304	
			1,6 ♦	400	6	4	C	601305	
			2,4 ♦	400	4	3	C	601302	

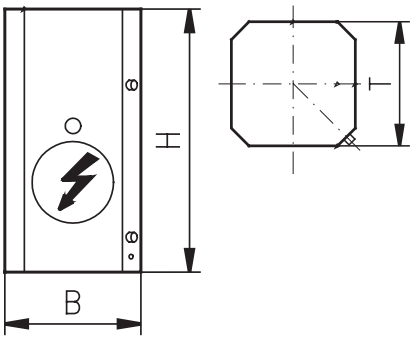

ES 050

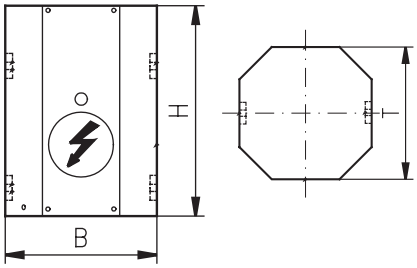

ES 120

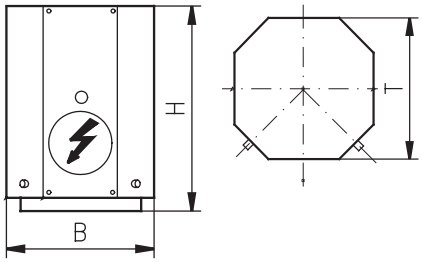

E 070 – 120

♦ Leistung bei Bedarf umsteckbar

Abmessungen	H mm	B mm	T mm
ES 050	759	393	393
E 070	505	547	547
E 095	632	547	547
E 120 / ES 120	759	547	547

Hinweis

■ E 120 ist auch in **V4A** Edelstahl erhältlich. Siehe Seite 37

Katalog Broschüre Nr. 5.0	Typ	Bezeichnung	EDV-Nr.	Verkaufspreis exkl. MWSt
	Zubehör zu Einbau Wassererwärmer			
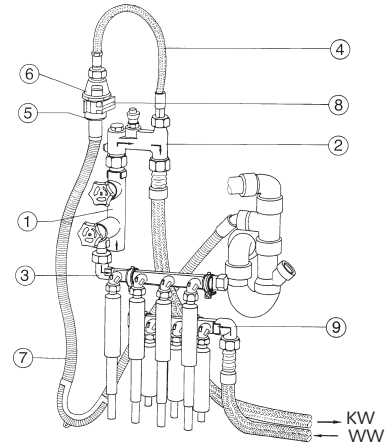 Sicherheitsgruppe	DMI 310	Sicherheitsgruppe komplett bestehend aus: ① 1 Verteilventil 1" x ¾", DMI 306 ② 1 Sicherheitsblock, DMI 327 ③ 1 Winkelverschraubung ¾", DMI 390 ④ 1 Rohrbogen mit 2 Verschraubungen ⑤ 1 Schlauchstutzen 1" x 19 mm, DMI 368 ⑥ 1 Trichter/Belüfter, DMI 015 ⑦ 1 Ablaufschlauch 19 mm, DMI 336 ⑧ 1 Befestigungsbride, DMI 337 ⑨ 1 Winkel R ¾" x G 1", DMI 391	211310	1285.–
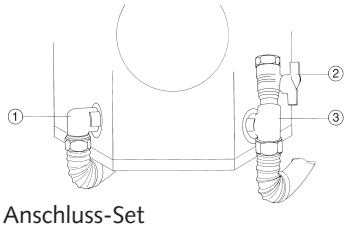 Anschluss-Set	DMI 406	Anschluss-Set zu ES 050 bis E 120 bestehend aus: ① 1 Winkel Rp ¾" x G 1", DMI 385 ② 1 Entleerungshahnen R ½", DMI 366 ③ 1 T-Stück reduziert ¾" x 1" x ½", DME 225	111362	210.–
Flex-Metallwellrohr	DMI 464	Flex-Metallwellrohr mit Überwurfmuttern G 1" x 1850 mm, AISI 321 mit Isolation	111366	240.–
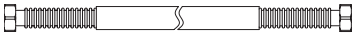 Flex-Metallwellrohr	DMI 465	Flex-Metallwellrohr mit Überwurfmuttern G 1" x 1200 mm, AISI 321 mit Isolation	111367	179.–
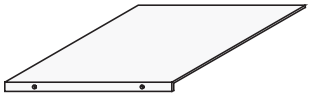 Bodenblech	DMI 343	Bodenblech weiss (RAL 9010), pulverbeschichtet, inkl. Schrauben	211343	134.–
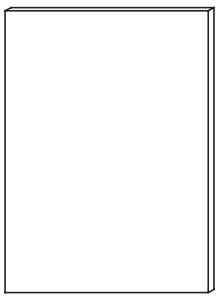 Küchenfrontabdeckung	DMI 333	Küchenfrontabdeckung Blech, weiss (RAL 9010), pulverbeschichtet (6/6) 760x545x1, 25 mm zu E 120 und ES 120	211333	205.–
	DMI 339	Set für Frontabdeckungsmontage bestehend aus: ■ 4 Stellschrauben mit Dual-Lock ■ 2 Befestigungswinkel mit Schrauben ■ 1 Montageanleitung	211339	73.–
	DEL EMP 1	Ausführung E/ES 050-120 EMP- geprüft, BZS E 15-201	025107	555.–

Einbau

Einbau-Wassererwärmer
Quadro Emailliert

Katalog Broschüre Nr. 5.0	Typ	Inhalt l	Leistung kW	Spannung V	Aufheizzeit h/80 °C	Aufheizzeit h/60 °C	ErP	EDV-Nr.	Verkaufspreis exkl. MWSt
150 bis 300 Liter	E 150	150	1,6 ♦	230	8	6	C	601707	2525.–
			2,0 ♦	230	6	4	C	601704	
			1,6 ♦	400	8	6	C	601708	
			2,0 ♦	400	6	4	C	601705	
			3,0 ♦	400	4	3	C	601702	
			3,0 ♦	3x400	4	3	C	601703	
	E 200	200	2,0 ♦	230	8	6	C	601407	2660.–
			2,0 ♦	400	8	6	C	601408	
			2,6 ♦	400	6	4	C	601405	
			4,0 ♦	3x400	4	3	C	601403	
	E 250	250	2,5 ♦	400	8	6	C	601508	2775.–
			3,3 ♦	400	6	4	C	601505	
			5,0 ♦	3x400	4	3	C	601503	
	E 300	300	3,0 ♦	400	8	6	C	601608	2850.–
			3,0 ♦	3x400	8	6	C	601609	
			4,0 ♦	3x400	6	4	C	601606	
			6,0 ♦	3x400	4	3	C	601603	

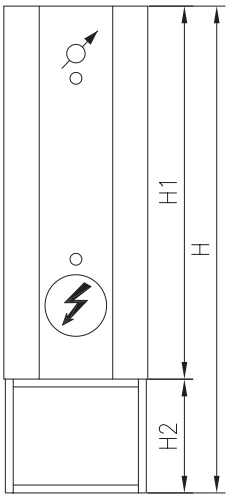

E 150 – 300

150 bis 300 Liter mit eingebautem Rippenrohrwärmetauscher	EW 150	150	ohne Elektro-Heizelement				C	600015	2715.–
			1,6 ♦	230	8	6	C	600907	3055.–
			2,0 ♦	230	6	4	C	600904	
			1,6 ♦	400	8	6	C	600908	
			2,0 ♦	400	6	4	C	600905	
			3,0 ♦	400	4	3	C	600902	
			3,0 ♦	3x400	4	3	C	600903	
	EW 200	200	ohne Elektro-Heizelement				C	600020	2900.–
			2,0 ♦	230	8	6	C	601107	3250.–
			2,0 ♦	400	8	6	C	601108	
			2,6 ♦	400	6	4	C	601105	
			4,0 ♦	3x400	4	3	C	601103	
	EW 250	250	ohne Elektro-Heizelement				C	600025	2965.–
			2,5 ♦	400	8	6	C	604808	3310.–
			3,3 ♦	400	6	4	C	604805	
			5,0 ♦	3x400	4	3	C	604803	
	EW 300	300	ohne Elektro-Heizelement				C	600030	3050.–
			3,0 ♦	400	8	6	C	600808	3390.–
			3,0 ♦	3x400	8	6	C	600809	
			4,0 ♦	3x400	6	4	C	600806	
			6,0 ♦	3x400	4	3	C	600803	

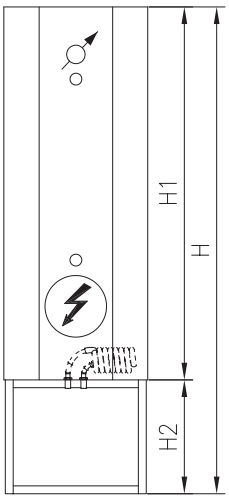

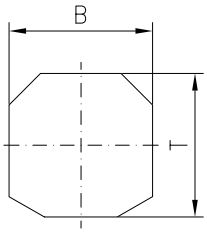

EW 150 – 300

♦ Leistung bei Bedarf umsteckbar

Abmessungen	H mm	H1 mm	H2 mm	B mm	T mm
E/EW 150	1342	910	432	547	547
E/EW 200	1596	1164	432	547	547
E/EW 250	1850	1418	432	547	547
E/EW 300	2104	1672	432	547	547

Zubehör

DEL EMP 2	Ausführung E 150/200 EMP- geprüft, BZS E 15-201 Kabel ALN 256-6002/256-6006	025108	800.–
DEL EMP 3	Ausführung EW 150/200 EMP- geprüft, BZS E 15-201 Kabel ALN 256-6002/256-6006	025109	800.–

Hinweis

■ Preise inklusive Tragsockel. Ohne Tragsockel Minderpreis von 145.–

Katalog Broschüre Nr. 5.0	Typ	Inhalt l	Leistung kW	Spannung V	Aufheizzeit h/80 °C	Aufheizzeit h/60 °C	ErP	EDV-Nr.	Verkaufspreis exkl. MWSt
120 bis 300 Liter	E 120V6	120	1,2 ♦	230	8	6	C	602307	3285.–
V4A			1,2 ♦	400	8	6	C	602308	
			1,6 ♦	230	6	4	C	602304	
			1,6 ♦	400	6	4	C	602305	
			2,4 ♦	400	4	3	C	602302	
	E 200V6	200	2,0 ♦	230	8	6	C	602407	4040.–
			2,0 ♦	400	8	6	C	602408	
			2,6 ♦	400	6	4	C	602405	
			4,0 ♦	3x400	4	3	C	602403	
	E 250V6	250	2,5 ♦	400	8	6	C	602508	4190.–
			3,3 ♦	400	6	4	C	602505	
			5,0 ♦	3x400	4	3	C	602503	
	E 300V6	300	3,0 ♦	400	8	6	C	602608	4390.–
			3,0 ♦	3x400	8	6	C	602609	
			4,0 ♦	3x400	6	4	C	602606	
			6,0 ♦	3x400	4	3	C	602603	

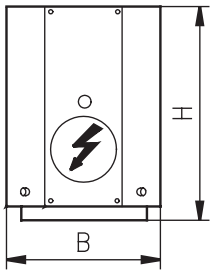

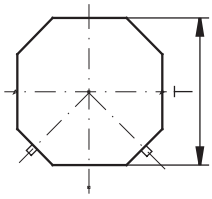

E 120V6

Abmessungen	H mm	B mm	T mm
E 120V6	759	547	547

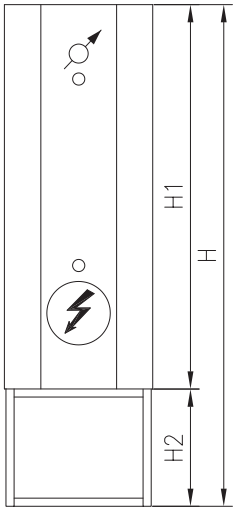

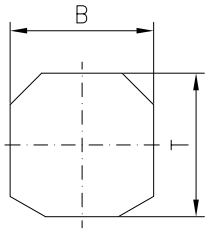

E 150V6 – 300V6

Abmessungen	H mm	H1 mm	H2 mm	B mm	T mm
E 200V6	1596	1164	432	547	547
E 250V6	1850	1418	432	547	547
E 300V6	2104	1672	432	547	547

Zubehör

DEL EMP 1	Ausführung E/ES 050-120 EMP- geprüft, BZS E 15-201	025107	555.–
DEL EMP 2	Ausführung E 150/200 EMP- geprüft, BZS E 15-201 Kabel ALN 256-6002/256-6006	025108	800.–
DEL EMP 3	Ausführung EW 150/200 EMP- geprüft, BZS E 15-201 Kabel ALN 256-6002/256-6006	025109	800.–

Hinweis

- Preise inklusive Tragsockel. Ohne Tragsockel Minderpreis von 145.–
- Alle Modelle mit **V4A** Symbol sind Edelstahl-Modelle

Katalog Broschüre Nr. 5.0	Typ	Inhalt l	Leistung kW	Spannung V	Aufheizzeit h/80 °C	Aufheizzeit h/60 °C	ErP	EDV-Nr.	Verkaufspreis exkl. MWSt
300 Liter	EA 300	300	3,0/3,0 ♦	400	8	6	C	601618	3605.–
			3,0/3,0 ♦	3x400	8	6	C	601619	
			4,0/4,0 ♦	3x400	6	4	C	601616	
			6,0/6,0 ♦	3x400	4	3	C	601613	

♦ Leistung bei Bedarf umsteckbar

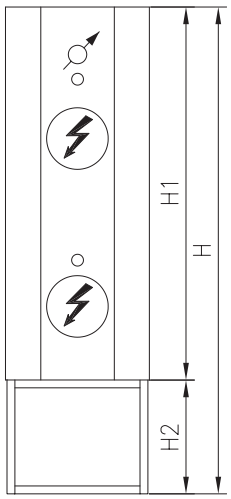

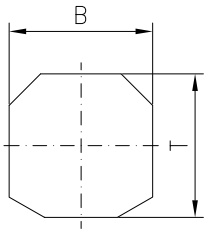

EA 300

Abmessungen	H mm	H1 mm	H2 mm	B mm	T mm
EA 300	2104	1672	432	547	547

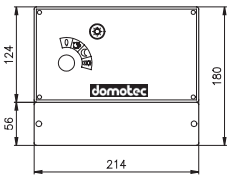

Automatensteuerung

Zubehör

DST 535	Automatensteuerung für Wand- oder Tableaumontage	612535	1730.–
DEL EMP 2	Ausführung E 150/200 EMP- geprüft, BZS E 15-201	025108	800.–

Hinweise

- Zubehör zu Einbau-Wassererwärmern siehe Seite 41 bis 43
- Preise inklusive Tragsockel. Ohne Tragsockel Minderpreis von 145.–

Einbau-Wassererwärmer
Quadro Emailliert mit Keramik-Heizelement

Katalog Broschüre Nr. 5.0	Typ	Inhalt l	Leistung kW	Spannung V	Aufheizzeit h/80 °C	Aufheizzeit h/60 °C	ErP	EDV-Nr.	Verkaufspreis exkl. MWSt
120 Liter	E 120 K	120	1,3	230	8	6	C	601402	2475.–
			1,6	230	6	4	C	601400	
			1,6	400	6	4	C	601411	
			2,4	230	4	3	C	601401	
			2,4	400	4	3	C	601412	
	EC 120 K	120	1,3	230	8	6	C	601502	2430.–
			1,6	230	6	4	C	601511	
			1,6	400	6	4	C	601513	
			2,4	230	4	3	C	601507	
			2,4	400	4	3	C	601512	

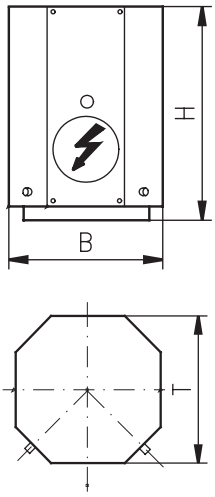

E 120 K

Abmessungen	H mm	B mm	T mm
E 120 K	760	547	547
EC 120 K	760	547	547

KW = Kaltwasser R 3/4"
WW= Warmwasser R 3/4"

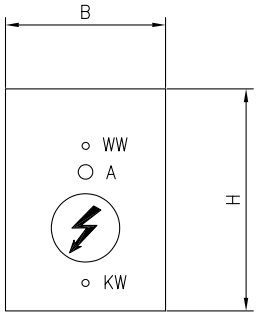

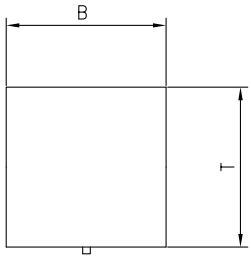

EC 120 K

Einbau

Einbau-Wassererwärmer
Quadro Emailliert mit Keramik-Heizelement

Katalog Broschüre Nr. 5.0	Typ	Inhalt l	Leistung kW	Spannung V	Aufheizzeit h/80 °C	Aufheizzeit h/60 °C	ErP	EDV-Nr.	Verkaufspreis exkl. MWSt
200 bis 300 Liter	E 200 K	200	2,0	230	8	6	C	601808	2880.–
			2,0	400	8	6	C	601807	
			2,7	400	6	4	C	601805	
			3,0	400	4	3	C	601803	
	E 250 K	250	3,0	400	8	6	C	601908	3015.–
			3,0	3x400	6	4	C	601907	
			4,0	3x400	4	3	C	601905	
			6,0	3x400	4	3	C	601903	
	E 300 K	300	3,0	400	8	6	C	602108	3150.–
			3,0	3x400	8	6	C	602107	
			4,0	3x400	6	4	C	602105	
			6,0	3x400	4	3	C	602103	

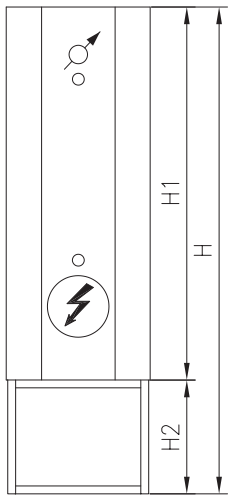

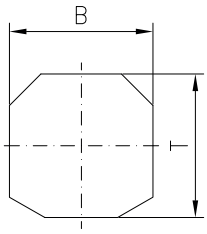

E 200 K – 300 K

Abmessungen	H mm	H1 mm	H2 mm	B mm	T mm
E 200	1596	1164	432	547	547
E 250	1850	1418	432	547	547
E 300	2104	1672	432	547	547

KW = Kaltwasser R 1"
WW= Warmwasser R 1"

Hinweis

- Preise inklusive Tragsockel. Ohne Tragsockel Minderpreis von 145.–

Katalog Broschüre Nr. 5.0	Typ	Bezeichnung	EDV-Nr.	Verkaufspreis exkl. MWSt
Maxibloc Rückwand	**Zubehör**			
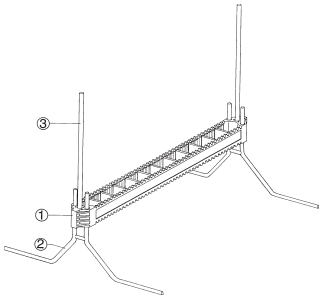	DMI 328	Einlegematerial für die erste Bauetappe Set bestehend aus: ① 1 Montagerahmen, DMI 301 ② 2 Montagebügel, DME 026 ③ 2 Trägerstangen, DME 025 1 Schutzhülle 1 Montageanleitung	211328	85.–
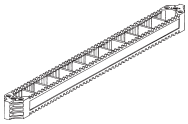	DMI 301	Montagerahmen als obere Führung (wiederverwendbar)	211321	42.–
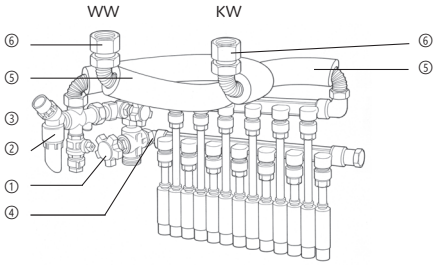	DMI 394	Installationsmaterial für die zweite Bauetappe/Rohbauinstallation Set bestehend aus: ① 1 Verteilventil 1" x ¾" ② 1 Sicherheitsblock ¾" ③ 1 Winkel für Warmwasserverteiler ¾", DMI 391 ④ 1 Winkelverschraubung für Kaltwasserverteiler ¾", DMI 390 ⑤ 2 Metall-Flex-Rohre mit Überwurfmuttern 1" x 500 mm, DMI 362 ⑥ 2 Übergangsstücke 1" x 1", DMI 386 1 Montageanleitung	211394	1330.–
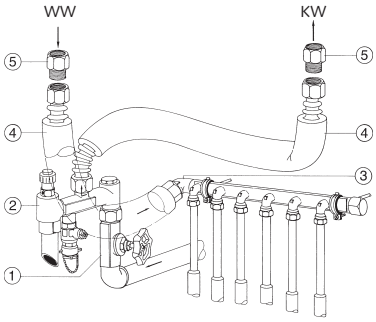	DMI 393	Installationsmaterial für die zweite Bauetappe/Rohbauinstallation ohne Anschluss eines Kaltwasserverteilers Set bestehend aus: ① 1 Absperrventil ¾", DMI 387 ② 1 Sicherheitsblock ¾", DMI 384 ③ 1 Winkel für Warmwasserverteiler ¾", DMI 391 ④ 2 Metall-Flex-Rohre mit Überwurfmuttern, 1" x 500 mm, DMI 362 ⑤ 2 Übergangsstücke 1" x 1", DMI 386 1 Montageanleitung	211389	995.–

Einbau-Wassererwärmer
Quadro Zubehör

Katalog Broschüre Nr. 5.0	Typ	Bezeichnung	EDV-Nr.	Verkaufspreis exkl. MWSt
	Zubehör			
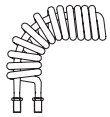 Rippenrohrwärmetaucher	D23 EW07	Rippenrohrwärmetauscher 0,7 m² Mehrpreis gegenüber von 0,4 m²	120007	76.–
	D23 EW10	Rippenrohrwärmetauscher 1,0 m² Mehrpreis gegenüber von 0,4 m²	120010	168.–
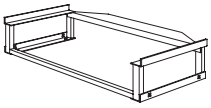 Tragsockel	D19 117	Tragsockel spezial DMI 373, Höhe 150 mm, Breite 557 mm Mehrpreis gegenüber DMI 461	019117	84.–
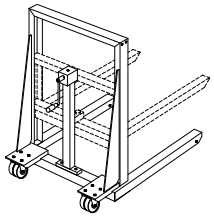 Domolift	D19 104	Domolift mietweise für Einbaugeräte	019104	116.–
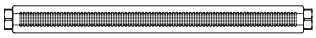 Metall-Wellrohr	DMI 362	Metall-Wellrohr 1" x 500 mm, mit Isolation Länge 495 mm	211362	172.–
Übergangsstück	DMI 386	Übergangsstück WE Wellrohr, 1" IG/AG	211386	52.–
	Wassererwärmer			
	DME 006	Elektrische Isolierverschraubung R ½"	212001	36.–
	DME 007	Elektrische Isolierverschraubung R ¾"	212002	52.–
	DME 008	Elektrische Isolierverschraubung R 1"	212003	68.–

Katalog Broschüre Nr. 5.0	Typ	Bezeichnung	EDV-Nr.	Verkaufspreis exkl. MWSt
Maxibloc zentral	**Zubehör**			
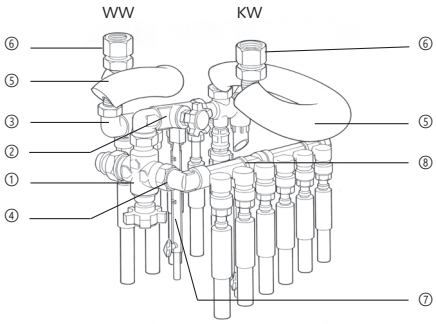	DMI 358	Installationsmaterial für die zweite Bauetappe/Rohbauinstallation Set bestehend aus: ① 1 Verteilventil 1" x ¾" ② 1 Sicherheitsblock ¾" ③ 1 Winkel für Warmwasserverteiler ¾", DMI 391 ④ 1 Winkelverschraubung für Kaltwasserverteiler ¾", DMI 390 ⑤ 2 Metall-Flex-Rohre mit Überwurfmuttern 1" x 500 mm, DMI 362 ⑥ 2 Übergangsstücke 1" x 1", DMI 386 ⑦ 4 Trägerrohre mit Flügelschraube, DMI 398 ⑧ 1 Schnellbinder-Set, DMI 396 1 Montageanleitung	211301	1390.–
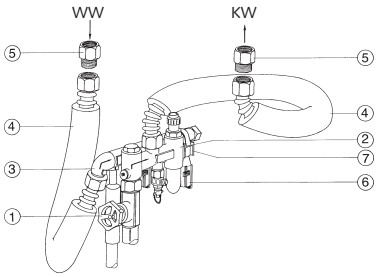	DMI 359	Installationsmaterial für die zweite Bauetappe/Rohbauinstallation ohne Anschluss eines Kaltwasserverteilers Set bestehend aus: ① 1 Absperrventil ¾", DMI 387 ② 1 Sicherheitsblock ¾", DMI 384 ③ 1 Winkel für Warmwasserverteiler ¾", DMI 391 ④ 2 Metall-Flex-Rohre mit Überwurfmuttern 1" x 500 mm, DMI 362 ⑤ 2 Übergangsstücke 1" x 1", DMI 386 ⑥ 2 Trägerrohre mit Flügelschraube, DMI 398 ⑦ 1 Schnellbinder-Set, DMI 396 1 Montageanleitung	211302	1090.–

Ersatzteile / Werkzeuge

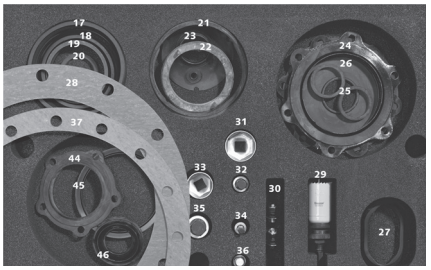

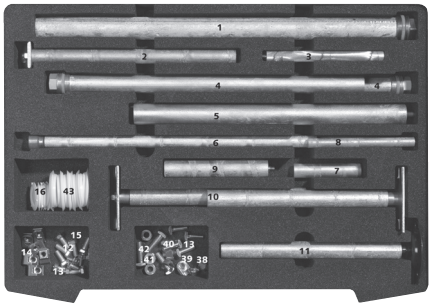

Servicekoffer

Katalog Broschüre Nr. 6	Typ	Verwendung / Bezeichnung	EDV-Nr.	Verkaufspreis exkl. MWSt
	Koffer			
	DSK 002	Koffer mit Inhalt	110002	1030.–
				NETTO
	Anoden			
	DSA 052	zu W / WS 010–030 (A/B/D)	111050	24.–
	DSA 054	zu SHW / SYN 500–2000 / S 600–2000 / SW 600–2000 / SA 600–1000	111054	129.–
	DSA 055	zu S 150–450	111055	220.–
	DSA 056	Anode zu W/WS 010-030 (E/G) ø 21,5x110 mit M 5X10mm Gewinde	111056	42.–
	DSA 060	zu EB 050/120	111060	84.–
	DSA 065	zu EB 200/300 / W / WH 050–200 (E)	911065	96.–
	DSA 075	zu W 050–200	111075	28.–
	DSA 081	zu W / WH 050–200(A/B) / WF / S 200–500 (A/B) E 050–300 (A/B/C)	211081	40.–
	DSA 123	zu W / WH 050–200 (C/D) / E 050–300 (D/E/F/G) S 200–500 (C/D/E)	111123	75.–
	DSA 125	zu W 010–030 (C)	111125	35.–
	Dichtungen			
	DKS 600	zu W 015/030	110600	13.–
	DKS 601	zu S 150–450	110601	18.50
	DKS 602	zu W / E / S ...	110602	19.50
	DKS 608	zu W 010–030 (A/B/D)	110608	13.–
	DKS 610	zu EB 50 + 120	110610	68.–
	DKS 612	zu EB 200 + 300, S (E), E (G), W (E) und WH (E)	910612	19.–
	DKS 613	zu S/EB/SWPL 200/250 bis 01.12	910614	12.–
	DKS 621	zu DSA 055	110621	10.–
	DKS 620	zu DSA 091	910620	15.–
	DKS 812	zu S 600–1000 (C) / SHW 500–1000	110718	76.–
	DKS 854	zu S 600–1000 (C) / WF	110760	17.50
	DKS 869	zu W 010–030 (C)	110612	58.–
	DKS 870	zu W 010–030 (C)	110613	55.–
	DKS 921	zu S 600–1000 (D) / SHW 500–2000 (D)	110921	76.–
	DKS 973	zu NUOS 200/250/300	910973	41.–
	DKS 976	zu W(S) 10/15/30 (G)	910976	13.–
	Zubehör			
	DBE 925	Service-Kleber «Inspection» neutral	111945	0.20
	DBE 926	Warnkleber / Boilerwartung "nicht einschalten"	111926	0.30
	DKS 717	Kunststoff-Deckel zu W 050–200	210717	2.60
	DKS 748	Kunststoffdeckel ø 50, Farbe RAL 9010 Reinweiss	210748	4.30
	DME 071	Käfigmuttern M8	210071	2.60
	DME 073	6-Kant-Schraube M8x18	210073	0.80
	DME 074	6-Kant-Schraube M8x20	210074	0.80
	DME 319	6-Kant-Schraube M6x12	110092	1.–
	DME 899	Anoden-Befestigung zu W 050–200	110899	28.–
	DME 075	Haltefeder zu Flanschschraube EB / S / E / W	110075	2.30
	DME 104	6-Kant-Mutter M8	110104	1.–
	DME 105	4-Kant-Schraube M8x25	110105	1.90
	DME 540	6-Kant-Mutter M10	110540	0.80
	DME 541	4-Kant-Schraube M10	110541	1.90

Katalog Broschüre Nr. 6	Typ	Verwendung / Bezeichnung	EDV-Nr.	Verkaufspreis exkl. MWSt
	Werkzeuge			
	DWZ 003	Steckschlüsseleinsatz ½"x6-Kt 12 mm	110006	30.–
	DWZ 005	Steckschlüsseleinsatz ½"x6-Kt SW 27	110008	25.–
	DWZ 006	Steckschlüsseleinsatz ½"x6-Kt SW 32	110009	30.–
	DWZ 007	Fräserglocke 33,3 mm	110010	76.–
	DWZ 008	Fräserglockenhalter	110011	139.–

Wassererwärmer-Anlagen mit Plattentauscher Syncro

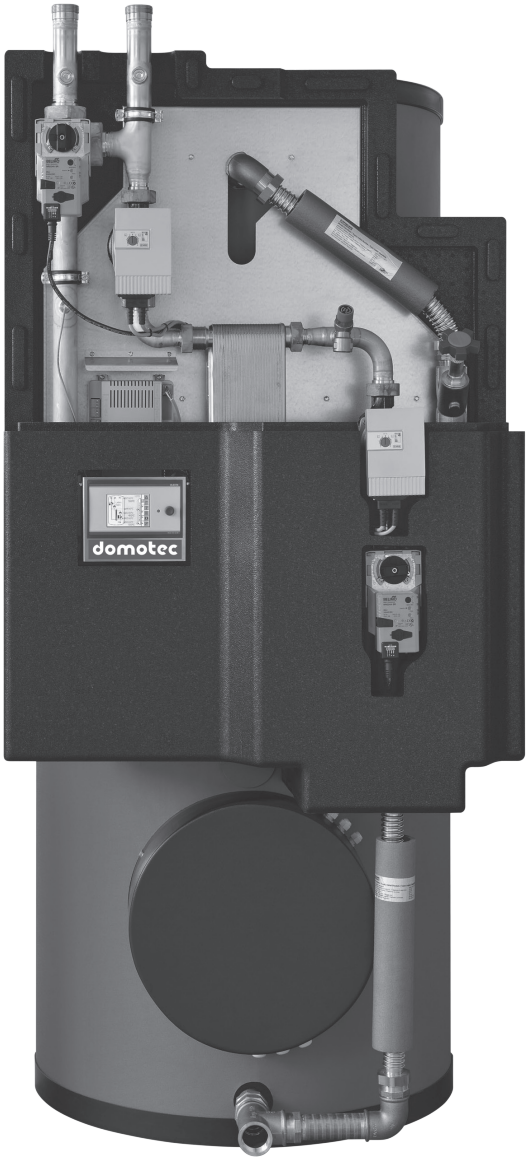

Katalog Broschüre Nr. 7.1	Typ	Speicher Liter	ErP	EDV-Nr.	Verkaufspreis exkl. MWSt
Syncro 550 bis 2000 Liter mit Speicher emailliert	**Beimischschaltung**				
	SYN 550 C2B	550	B	620520	15280.–
	SYN 550 C3B	550	B	620530	15850.–
	SYN 550 C5B	550	B	620550	17245.–
	SYN 800 C2B	800	C	620820	17315.–
	SYN 800 C3B	800	C	620830	17870.–
	SYN 800 C5B	800	C	620850	19415.–
	SYN1000 C2B	1000	C	621020	18185.–
	SYN1000 C3B	1000	C	621030	18755.–
	SYN1000 C5B	1000	C	621050	20325.–
	SYN2000 C2B	2000	C	622020	27345.–
	SYN2000 C3B	2000	C	622030	27810.–
	SYN2000 C5B	2000	C	622050	28200.–
	Einspritzschaltung				
	SYN 550 C2E	550	B	620521	16005.–
	SYN 550 C3E	550	B	620531	16580.–
	SYN 550 C5E	550	B	620551	17980.–
	SYN 800 C2E	800	C	620821	18050.–
	SYN 800 C3E	800	C	620831	18615.–
	SYN 800 C5E	800	C	620851	20155.–
	SYN1000 C2E	1000	C	621021	18920.–
	SYN1000 C3E	1000	C	621031	19490.–
	SYN1000 C5E	1000	C	621051	21060.–
	Primär Wärmepumpe				
	SYN 550 C6W	550	B	620562	16755.–
	SYN 800 C6W	800	C	620862	18915.–
	SYN1000 C6W	1000	C	621062	19825.–
	SYN2000 C6W	2000	C	622062	27690.–
Zusatz-Pufferspeicher emailliert	SYN 550 SP	550	B	620590	3385.–
	SYN 800 SP	800	C	620890	5250.–
	SYN1000 SP	1000	C	621090	6050.–
	SYN2000 SP	2000	C	622090	12810.–

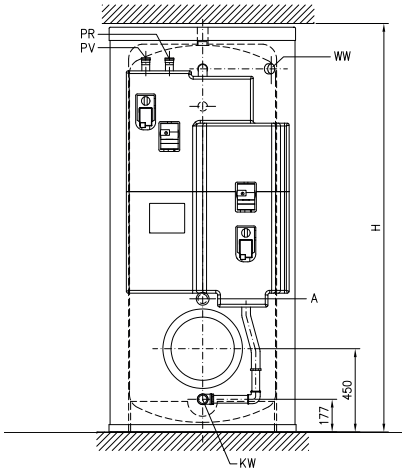

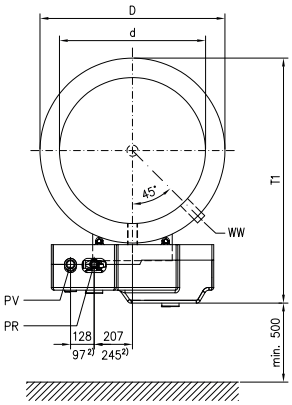

SYN 550 – 2000

Abmessungen	H mm	D mm	d mm	T1 mm
SYN/SP 550	2107	810	650	1126
SYN/SP 800	2167	1000	790	1324
SYN/SP1000	2208	1000	790	1324
SYN/SP2000	2280	1300	1100	1633

Hinweis

- Abmessung H definiert benötigte Raumhöhe (inkl. notwendige Anschlüsse)

Syncro 550 bis 2000 Liter

V4A

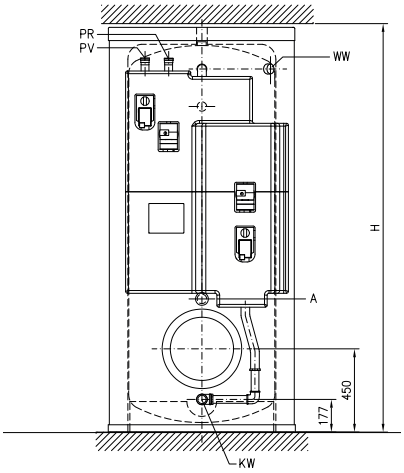

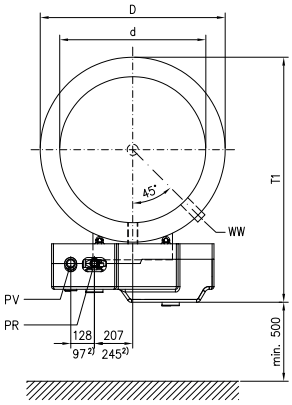

SYN 550 – 2000

Katalog Broschüre Nr. 7.1	Typ	Speicher Liter	ErP	EDV-Nr.	Verkaufspreis exkl. MWSt
	Beimischschaltung				
	SYN 550V6 C2B	550	B	630520	19025.–
	SYN 550V6 C3B	550	B	630530	19595.–
	SYN 550V6 C5B	550	B	630550	21095.–
	SYN 800V6 C2B	800	C	630820	21315.–
	SYN 800V6 C3B	800	C	630830	21850.–
	SYN 800V6 C5B	800	C	630850	23470.–
	SYN1000V6 C2B	1000	C	631020	22340.–
	SYN1000V6 C3B	1000	C	631030	22870.–
	SYN1000V6 C5B	1000	C	631050	24530.–
	SYN1500V6 C2B	1500	C	631520	26390.–
	SYN1500V6 C3B	1500	C	631530	26925.–
	SYN1500V6 C5B	1500	C	631550	28650.–
	SYN2000V6 C2B	2000	C	632020	29455.–
	SYN2000V6 C3B	2000	C	632030	29995.–
	SYN2000V6 C5B	2000	C	632050	31790.–
	Einspritzschaltung				
	SYN 550V6 C2E	550	B	630521	19750.–
	SYN 550V6 C3E	550	B	630531	20325.–
	SYN 550V6 C5E	550	B	630551	21830.–
	SYN 800V6 C2E	800	C	630821	22015.–
	SYN 800V6 C3E	800	C	630831	22550.–
	SYN 800V6 C5E	800	C	630851	24160.–
	SYN1000V6 C2E	1000	C	631021	23030.–
	SYN1000V6 C3E	1000	C	631031	23560.–
	SYN1000V6 C5E	1000	C	631051	25220.–
	SYN1500V6 C2E	1500	C	631521	27090.–
	SYN1500V6 C3E	1500	C	631531	27625.–
	SYN1500V6 C5E	1500	C	631551	29340.–
	SYN2000V6 C2E	2000	C	632021	30150.–
	SYN2000V6 C3E	2000	C	632031	30685.–
	SYN2000V6 C5E	2000	C	632051	32480.–
	Primär Wärmepumpe				
	SYN 550V6 C6W	550	B	630562	20605.–
	SYN 800V6 C6W	800	C	630862	22990.–
	SYN1000V6 C6W	1000	C	631062	24050.–
	SYN1500V6 C6W	1500	C	631562	28170.–
	SYN2000V6 C6W	2000	C	632062	31310.–
Zusatz-Pufferspeicher	SYN 550V6 SP	550	B	630590	6630.–
V4A	SYN 800V6 SP	800	C	630890	9095.–
	SYN1000V6 SP	1000	C	631090	10725.–
	SYN1500V6 SP	1500	C	631590	14000.–
	SYN2000V6 SP	2000	C	632090	17575.–

Abmessungen	H mm	D mm	d mm	T1 mm
SYN/SP 550V6	2090	850	650	1167
SYN/SP 800V6	2085	990	790	1313
SYN/SP1000V6	2345	990	790	1313
SYN/SP1500V6	2227	1200	1000	1529
SYN/SP2000V6	2256	1400	1200	1733

Hinweis

- Ausführung **V4A** für mehr als 6 bar und Spezialspeicher auf Anfrage
- Abmessung H definiert benötigte Raumhöhe (inkl. notwendige Anschlüsse)

Katalog Broschüre Nr. 7.1	Typ	Bezeichnung	EDV-Nr.	Verkaufspreis exkl. MWSt
	Zubehör			
	D90 300	Inbetriebnahme Syncro	090300	875.– **NETTO**
	D90 300WP1	Inbetriebnahme Syncro (Ausführung Wärmepumpe)	090320	1025.– **NETTO**
	D90 303	Inbetriebnahme Zirkulationszentrale	090303	195.– **NETTO**
	D22 020	Vorauslieferung Bauschutzhülle zu Speicher 500 bis 2000 l	022020	325.–
	D22 025	Bauschutzhülle zu Speicher Speicher und Zubehör in einer Lieferung	022025	250.–
	D19 175	Fremdstrom-Anode zu Syncro 1000 bis 2000 Liter	019175	810.–
	D19 176	Fremdstrom-Anode zu Syncro 550 Liter	019176	810.–
	D19 177	Fremdstrom-Anode zu Syncro 800 Liter	019177	810.–
	DTS 119	Zweites Fühlerpaar für modularen Speicherbetrieb	112119	78.–
	D25 102	Zirkulationsstation	599102	3295.–
	DMI 012	Zirkulationsregler 3/4" mit Verschraubungen	211012	375.–
	DMI 028	Rückschlagventil 3/4" mit Verschraubungen	211018	158.–
	DED 2.0	Zirkulationserwärmer 2,0 kW	805300	1210.–
	DED 3.0	Zirkulationserwärmer 3,0 kW	805301	1255.–
	DED 4.5	Zirkulationserwärmer 4,5 kW	805302	1320.–
	DED 6.0	Zirkulationserwärmer 6,0 kW	805303	1370.–
	DED 7.5	Zirkulationserwärmer 7,5 kW	805304	1525.–

Abmessungen	A mm	B mm	L mm	1	2
DED 2.0/3.0/4.5	76,8	74	700	R 1"	Rp 1½"
DED 6.0/7.5	81,2	74	910	R 1¼"	Rp 1½"

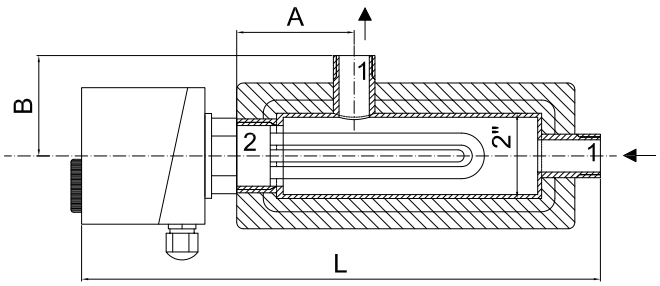

DED 2.0 – 7.5

Frischwasserstation Cronus

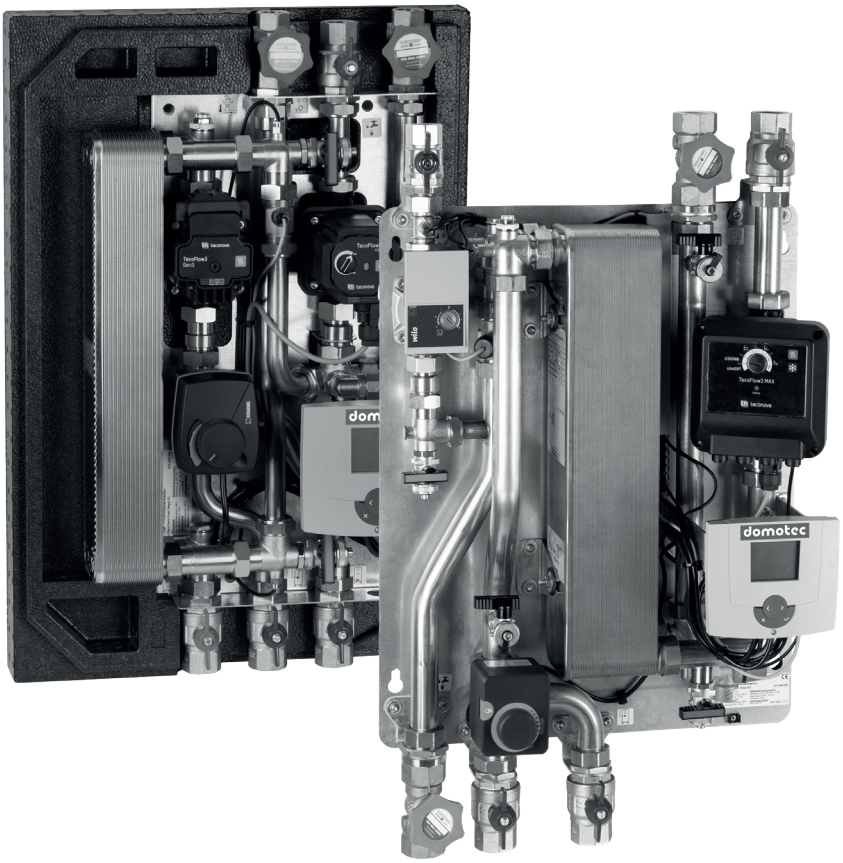

Cronus

Katalog Broschüre Nr. 7.2	Typ	Bezeichnung		EDV-Nr.	Verkaufspreis exkl. MWSt
Cronus	CRO 025 ST	Frischwasserstation bis 23 l/min. mit 60 °C bei Primärvorlauf 70 °C	●	430029	3260.–
	CRO 025 STZ	Frischwasserstation bis 23 l/min. mit 60 °C bei Primärvorlauf 70 °C Zirkulationsausführung	●	430030	3825.–
	CRO 025 STZS	Frischwasserstation bis 23 l/min. mit 60 °C bei Primärvorlauf 70 °C Zirkulationsausführung und Rücklaufeinschichtung	●	430031	4410.–
	CRO 050	Frischwasserstation bis 34 l/min. mit 60 °C bei Primärvorlauf 70 °C	●	430050	3725.–
	CRO 050 Z	Frischwasserstation bis 34 l/min. mit 60 °C bei Primärvorlauf 70 °C Zirkulationsausführung	●	430051	4165.–
	CRO 050 ZS	Frischwasserstation bis 34 l/min. mit 60 °C bei Primärvorlauf 70 °C Zirkulationsausführung und Rücklaufeinschichtung	●	430052	5365.–
	CRO 070	Frischwasserstation bis 63 l/min. mit 60 °C bei Primärvorlauf 70 °C	●	430070	6860.–
	CRO 070 Z	Frischwasserstation bis 63 l/min. mit 60 °C bei Primärvorlauf 70 °C Zirkulationsausführung	●	430071	7470.–
	CRO 070 ZS	Frischwasserstation bis 63 l/min. mit 60 °C bei Primärvorlauf 70 °C Zirkulationsausführung und Rücklaufeinschichtung	●	430072	7920.–
	CRO 100	Frischwasserstation bis 97 l/min. mit 60 °C bei Primärvorlauf 70 °C	●	430200	8495.–
	CRO 100 Z	Frischwasserstation bis 97 l/min. mit 60 °C bei Primärvorlauf 70 °C Zirkulationsausführung	●	430201	9160.–
	CRO 100 ZS	Frischwasserstation bis 97 l/min. mit 60 °C bei Primärvorlauf 70 °C Zirkulationsausführung und Rücklaufeinschichtung	●	430202	9600.–

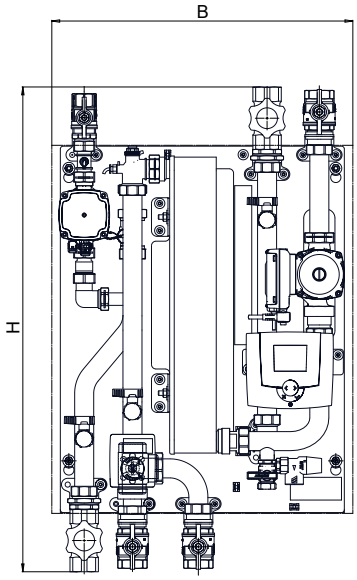

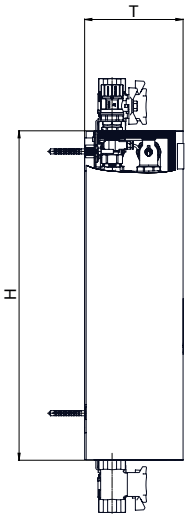

CRO 100 zs

Abmessungen	H mm	B mm	T mm
CRO 025	685	470	193
CRO 050	685	470	193
CRO 070	854	530	194
CRO 100	854	530	194

Hinweis

■ Artikel mit ● sind keine Lager-Artikel, Lieferfrist auf Anfrage

Katalog Broschüre Nr. 7.2	Typ	Bezeichnung	EDV-Nr.	Verkaufspreis exkl. MWSt
	Zubehör Cronus			
	DFM 307	Zirkulationsset zu CRO 025/050/070/100	430107	770.–
	DFM 308	Speicherrückschichtung DN32 zu CRO 025/050	430108	785.–
	DFM 309	Speicherrückschichtung DN50 zu CRO 050/070/100	430109	1045.–
	DFM 310	Grundrohrbausatz Kaskade zu CRO 025/050	430110	2390.–
	DFM 311	Erweiterungsrohrbausatz Kaskade zu CRO 025/050	430111	1735.–
	DFM 313	ModBus RTU Schnittstelle zu CRO 025/050/070/100	430113	650.–
	DFM 314	Grundrohrbausatz Kaskade zu CRO 070/100	430120	2235.–
	DFM 324	Erweiterungsrohrbausatz Kaskade zu CRO 070/100	430122	2095.–
	D90 800	Inbetriebnahme Cronus ohne Kaskade zu CRO 025/050/070/100	090800	985.–
	D90 801	Inbetriebnahme zusätzliche Cronus Frischwasserstation Kaskade zu CRO 025/050/070/100	090801	105.–

Solar-Wassererwärmer Solaris

Katalog Broschüre Nr. 8.1	Typ	Bezeichnung	ErP		EDV-Nr.	Verkaufspreis exkl. MWST
Solar-Wassererwärmer Solaris Drain-Back	SOL SCS 538/16/0-DB	Solaris 500	B	●	800515	3740.–
	SOL SCS 538/16/16-DB	Solaris 500	B	●	800516	4180.–

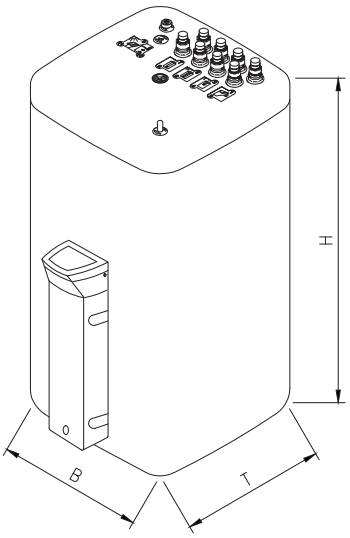

SOL SCS 328 – 538

SOL SCS 538 = 500 Liter
DB = Drain-Back-System

Ausführung Drain-Back / Aufdach

Solaranlage bestehend aus:

- Kompakte Ladegruppe und Regelung am Speicher
- 20 m Verbindungsleitung (PEX-AL), inklusive Fühlerkabel, werkseitig isoliert
- Flachkollektoren zu je 2,35 m² Aperturfläche
- Montagezubehör für Aufdachmontage inklusive Dachdurchführung
- Thermostatmischer als Verbrühschutz

SOL 2 HP DB	Solaranlage mit 2 Kollektoren (horizontal) Aufdach	803036	7185.–
SOL 3 HP DB	Solaranlage mit 3 Kollektoren (horizontal) Aufdach	803037	9295.–
SOL 4 HP DB	Solaranlage mit 4 Kollektoren (horizontal) Aufdach	803038	11385.–
SOL 5 HP DB	Solaranlage mit 5 Kollektoren (horizontal) Aufdach	803039	13485.–

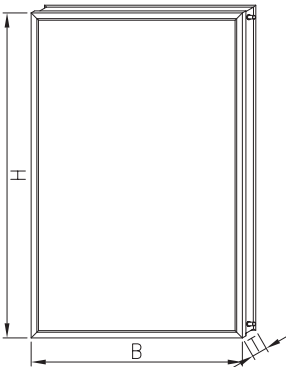

Kollektor V = vertikal

SOL 2 VP DB	Solaranlage mit 2 Kollektoren (vertikal) Aufdach	803040	7005.–
SOL 3 VP DB	Solaranlage mit 3 Kollektoren (vertikal) Aufdach	803041	9015.–
SOL 4 VP DB	Solaranlage mit 4 Kollektoren (vertikal) Aufdach	803042	11010.–
SOL 5 VP DB	Solaranlage mit 5 Kollektoren (vertikal) Aufdach	803043	13020.–

Ausführung Drain-Back / Flachdach

Solaranlage bestehend aus:

- Kompakte Ladegruppe und Regelung am Speicher
- 20 m Verbindungsleitung (PEX-AL), inklusive Fühlerkabel, werkseitig isoliert
- Flachkollektoren zu je 2,35 m² Aperturfläche
- Montagezubehör für Aufdachmontage inklusive Dachdurchführung
- Thermostatmischer als Verbrühschutz

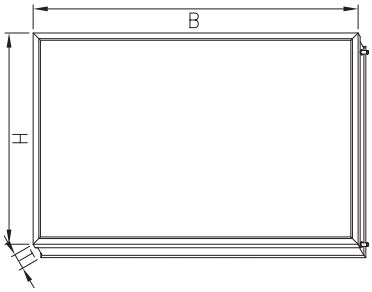

Kollektor H = horizontal

SOL 2 HPF DB	Solaranlage mit 2 Kollektoren (horizontal) Flachdach	●	803044	7740.–
SOL 3 HPF DB	Solaranlage mit 3 Kollektoren (horizontal) Flachdach	●	803045	10030.–
SOL 4 HPF DB	Solaranlage mit 4 Kollektoren (horizontal) Flachdach	●	803046	12305.–
SOL 5 HPF DB	Solaranlage mit 5 Kollektoren (horizontal) Flachdach	●	803047	14600.–

Hinweis

- Artikel mit ● sind keine Lager-Artikel, Lieferfrist auf Anfrage

Katalog Broschüre Nr. 8.1	Typ	Bezeichnung	ErP		EDV-Nr.	Verkaufspreis exkl. MWST
	Ausführung Drain-Back / Flachdach					
	SOL 2 VPF DB	Solaranlage mit 2 Kollektoren (vertikal) Flachdach		●	803048	7605.–
	SOL 3 VPF DB	Solaranlage mit 3 Kollektoren (vertikal) Flachdach		●	803049	9870.–
	SOL 4 VPF DB	Solaranlage mit 4 Kollektoren (vertikal) Flachdach		●	803050	12130.–
	SOL 5 VPF DB	Solaranlage mit 5 Kollektoren (vertikal) Flachdach		●	803051	14395.–
Solar-Wassererwärmer Solaris Druck-System	SOL SCS 328/14/0-P	Solaris 300	B	●	800517	3380.–
	SOL SCS 538/16/0-P	Solaris 500	B	●	800518	4180.–
	SOL SCS 538/16/16-P	Solaris 500	B	●	800519	4795.–

SOL SCS 328 = 300 Liter
SOL SCS 538 = 500 Liter
P = Druck-System

Ausführung Druck-System / Aufdach
Solaranlage bestehend aus:
- Kompakte Ladegruppe und Regelung am Speicher
- 15 m Verbindungsleitung (Edelstahlwellrohr), inklusive Fühlerkabel, werkseitig isoliert
- Flachkollektoren zu je 2,35 m² Aperturfläche
- Montagezubehör für Aufdachmontage ohne Dachdurchführung
- Thermostatmischer als Verbrühschutz
- Komplett mit Druckstation und Drucksolarregler

	Horizontal					
	SOL 2 HP P	Solaranlage mit 2 Kollektoren (horizontal) Aufdach			803052	7630.–
	SOL 3 HP P	Solaranlage mit 3 Kollektoren (horizontal) Aufdach			803053	9695.–
	SOL 4 HP P	Solaranlage mit 4 Kollektoren (horizontal) Aufdach			803054	12305.–
	SOL 5 HP P	Solaranlage mit 5 Kollektoren (horizontal) Aufdach			803055	14285.–
	Vertikal					
	SOL 2 VP P	Solaranlage mit 2 Kollektoren (vertikal) Aufdach			803056	7440.–
	SOL 3 VP P	Solaranlage mit 3 Kollektoren (vertikal) Aufdach			803057	9425.–
	SOL 4 VP P	Solaranlage mit 4 Kollektoren (vertikal) Aufdach			803058	11945.–
	SOL 5 VP P	Solaranlage mit 5 Kollektoren (vertikal) Aufdach			803059	13820.–

H = Kollektor horizontal / V = Kollektor vertikal
DB = Drain-Back-System / P = Druck-System

Hinweis
- Artikel mit ● sind keine Lager-Artikel, Lieferfrist auf Anfrage

Katalog Broschüre Nr. 8.1	Typ	Bezeichnung		EDV-Nr.	Verkaufspreis exkl. MWST

Ausführung Druck-System / Flachdach

Solaranlage bestehend aus:

- Kompakte Ladegruppe und Regelung am Speicher
- 15 m Verbindungsleitung (Edelstahlwellrohr), inklusive Fühlerkabel, werkseitig isoliert
- Flachkollektoren zu je 2,35 m² Aperturfläche (vertikal)
- Montagezubehör für Flachdachmontage ohne Dachdurchführung
- Thermostatmischer als Verbrühschutz
- Komplett mit Druckstation und Drucksolarregler

SOL 2 HPF P	Solaranlage mit 2 Kollektoren (horizontal) Flachdach	●	803060	8340.–
SOL 3 HPF P	Solaranlage mit 3 Kollektoren (horizontal) Flachdach	●	803061	10615.–
SOL 4 HPF P	Solaranlage mit 4 Kollektoren (horizontal) Flachdach	●	803062	13545.–
SOL 5 HPF P	Solaranlage mit 5 Kollektoren (horizontal) Flachdach	●	803063	15825.–
SOL 2 VPF P	Solaranlage mit 2 Kollektoren (vertikal) Flachdach	●	803064	8195.–
SOL 3 VPF P	Solaranlage mit 3 Kollektoren (vertikal) Flachdach	●	803065	10460.–
SOL 4 VPF P	Solaranlage mit 4 Kollektoren (vertikal) Flachdach	●	803066	13345.–
SOL 5 VPF P	Solaranlage mit 5 Kollektoren (vertikal) Flachdach	●	803067	15625.–

H = Kollektor horizontal / V = Kollektor vertikal
DB = Drain-Back System / P = Druck System

Abmessungen	H mm	T mm	B mm
SOL SCS 328	1548	760	590
SOL SCS 538	1558	930	785
Sonnenkollektor H	1300	95	2000
Sonnenkollektor V	2000	95	1300

Zubehör Druck + Drain-Back System

D90 310	Inbetriebnahme Solaris	090310	425.– **NETTO**
DSO IDM+1	Indach-Montagepaket für jeden weiteren Kollektor (vertikal) zu Solaris	800557	335.–
DSO HK6	Elektro-Heizelement zu Solaris mit Regel- und Sicherheits-Thermostat, 230/400 V~, 2,0/4,0/6,0 kW Eintauchtiefe 1000 mm	800089	975.–
DSO ZKL	Zirkulationslanze zur Einbindung der Brauchwasserzirkulation in folgende Speicher: Solaris / GCU / HPSU compact	800559	170.–

Hinweis

- Artikel mit ● sind keine Lager-Artikel, Lieferfrist auf Anfrage

Katalog Broschüre Nr. 8.1	Typ	Bezeichnung		EDV-Nr.	Verkaufspreis exkl. MWST
	Zubehör Druck + Drain-Back System				
	DSO TS	Tragschalen (5 Stück, Länge jeweils 1,3 m) zur Abstützung der Solaris Kunststoff-Verbindungsleitung beim Drain-Back-System		803279	42.–
	DSO BS	Betonsockel für Flachdach-Montagen von H26P und V26P Kollektoren		800569	285.–
	DSO CON XV 80	Verlängerung der VL-Leitung (bei wechselseitigem Anschluss) ab 3 Kollektoren erfolderlich		800550	305.–
	DHE 549	Dreiwege-Umschaltventil 1" AG mit Motorantrieb 230 V, Umschaltzeit 6 Sek		800035	280.–
	Zubehör Drain-Back System				
	DSO CON X 50	Verlängerung der Kollektor-Verbindungsleitung 5 m		800548	240.–
	DSO CON X100	Verlängerung der Kollektor-Verbindungsleitung 10 m		800549	325.–
	Zubehör Druck System				
	DSO CONRVP	Kollektor-Reihenverbinder Solaris Verbindungs-Set zum Verbinden zweier Kollektorreihen übereinander	●	803237	215.–
	DSO CON SX2 B	Solaris Speichererweiterungs-Set Anschluss-Set zum Verbinden von zwei Solaris-Speichern		803287	700.–
	DSO CON15P16	Drucksolarleitung DN 16, Länge 15 m		803264	1010.–
	DSO CONCP16	Drucksolaranschluss-Set DN 16		803281	151.–
	DSO CONXP16	Drucksolarleitungsverbinder DN 16		803282	85.–
	DSO CON15P20	Drucksolarleitung DN 20, Länge 15 m		803265	1265.–
	DSO CONCP20	Drucksolaranschluss-Set DN 20		803283	215.–
	DSO CONXP20	Drucksolarleitungsverbinder DN 20		803284	60.–
	DSO RCP	Montagematerial Drucksolar		803268	415.–
	DSO CONLCP	Reihenverbinder Drucksolar		803294	325.–
	DSO MAG S 25	Membranausdehnungsgefäss 25 Liter		803266	335.–
	DSO MAG S 35	Membranausdehnungsgefäss 35 Liter		803267	400.–
	DSO SOL 5F	Propandiol / Propylenglykol 20 Liter vorgemischtes Solarfluid im Kanister Einsatzbereich bis -28 °C		803269	146.–
	DSO FIXADDP	Standarddachhaken für Solar (Set à 2 Haken) für Druck- und Drainback-System		803295	151.–

Warmwasser-Wärmepumpen NUOS

Katalog Broschüre Nr. 8.2	Typ	Inhalt l	Bezeichnung	ErP	EDV-Nr.	Verkaufspreis exkl. MWSt
	Standgeräte					
	NUOS III S 200	200		A+	806250	4155.–
	NUOS III S 250	250		A+	806251	4385.–
	NUOS III S 250W1	250	mit 1 Wärmetauscher	A+	806255	4645.–
	NUOS III S 250W2	250	mit 2 Wärmetauscher	A+	806256	4915.–
	NUOS II S 270 S	270	Split mit separater Ausseneinheit	A	806260	4555.–
	Budgetgeräte					
	NUOS P S 240	240		A	806320	3305.–

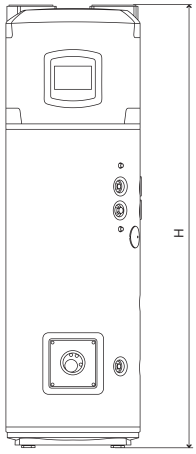

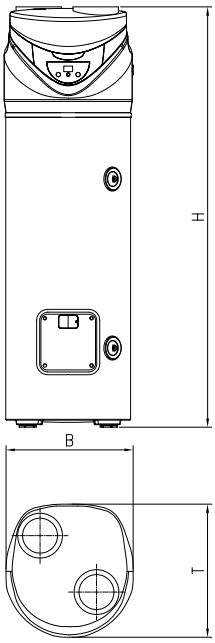

NUOS III S
200 – 250 W1/W2

NUOS P S
240 / 240W

Abmessungen	H mm	B mm	T mm	kg
Standgeräte				
NUOS III S 200	1737	600	680	90
NUOS III S 250	1997	600	680	95
NUOS III S 250W1	1997	600	680	115
NUOS III S 250W2	1997	600	680	130
NUOS II S 270 S	1665	600	632	76
NUOS P S 240	1926	584	614	92
Aussengerät				
NUOS II S 270 S	556	832	337	32

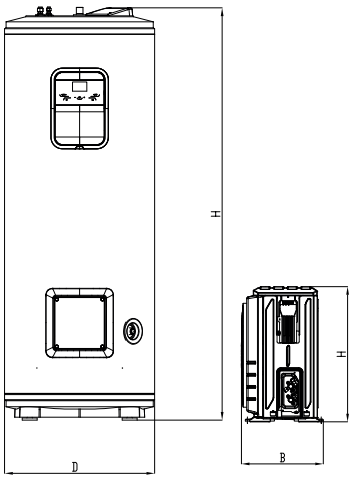

NUOS II S 270 S

Zubehör Standgeräte			
DWP BS	Betonsockel (2 Stück)	030071	205.–
DWP AVF WPW	Antivibrationsfüsse (4 Stück)	830049	93.–
DWP WKS	Wandkonsole für Aussengeräte	830022	230.–
D90 670	Garantie plus 3 Garantieverlängerung auf 5 Jahre	090670	260.–
DME 007	Elektrische Isolierverschraubung R ¾"	212002	52.–
DWP SKS 04-16	Stand-Konsole für Aussengeräte	830110	820.–
Inbetriebnahme			
D90 631	Inbetriebnahme & Instruktion des EK NUOS III S 200/250/W1/W2 NUOS W110/150 NUOS P S 240	090631	250.– **NETTO**

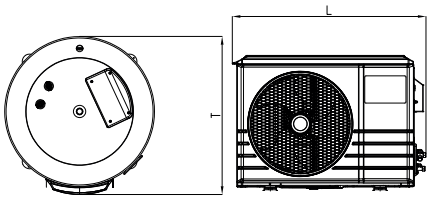

Katalog Broschüre Nr. 8.2	Typ	Inhalt l	Bezeichnung	ErP	EDV-Nr.	Verkaufspreis exkl. MWSt
	Wandgeräte					
	NUOS W 110	110		A+	806252	3385.–
	NUOS W 150	150		A+	806253	3730.–
	NUOS W 110 S	110	Split mit separater Ausseneinheit	A	806261	3290.–
	NUOS II W 150 S	150	Split mit separater Ausseneinheit	A	806262	3780.–

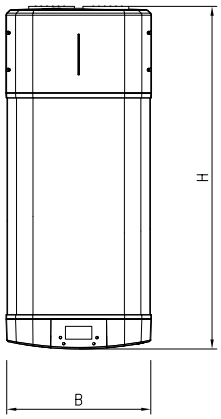

NUOS W 110

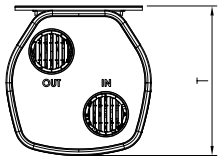

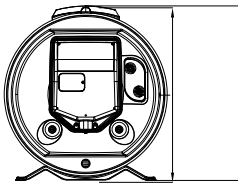

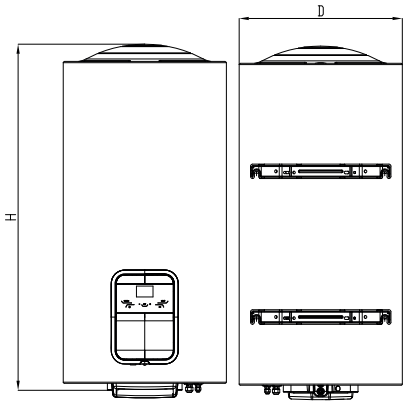

NUOS II 150 S

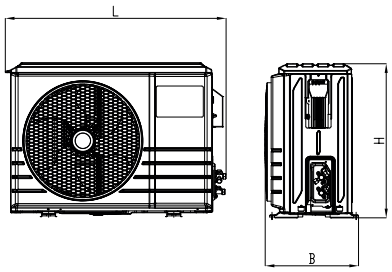

Abmessungen	H mm	B mm	T mm	kg
Wandgeräte				
NUOS W 110	1403	506	520	50
NUOS W 150	1659	506	520	59
NUOS W 110 S Speicher	1085	502	534	38
NUOS II W 150 S Speicher	1200	560	600	60
Aussengerät				
NUOS W 110 S	542	769	321	27
NUOS II W 150 S	556	832	337	32

Zubehör Wandgeräte			
DWP BS	Betonsockel (2 Stück)	030071	205.–
DWP AVF WPW	Antivibrationsfüsse (4 Stück)	830049	93.–
DWP WKS	Wandkonsole für Aussengeräte	830022	230.–
D90 670	Garantie plus 3 Garantieverlängerung auf 5 Jahre	090670	260.–
DME 006	Elektrische Isolierverschraubung R ½"	212001	36.–
DWP KM NUOS	Kältemittel R134A à 100g	830052	10.–
DWP VKML +/-	Verlegung Kältemittelleitung inkl. Material (pro Meter)	830112	110.–
DWP NKM	Nachfüllen Kältemittel, exkl. Kältemittel	830051	75.–
DWP SKS 04-16	Stand-Konsole für Aussengeräte	830110	820.–
WPW 064	Wartungs-Standsockel zu NUOS W/E	301802	125.–

Inbetriebnahme			
D90 631	Inbetriebnahme & Instruktion des EK NUOS II S 200/250/W1/W2 NUOS W110/150 NUOS P S 240	090631	250.– **NETTO**
D90 630	Verlegung der Kältemittelleitungen bis 8 m inkl. Inbetriebnahme & Instruktion des EK NUOS II S 270 S/W 150 S und NUOS W 110 S	090630	850.– **NETTO**

Hinweis

- Eine Verlängerung der Kältemittelleitung auf 20m ist bei den Modellen NUOS II S 270 S und NUOS II W 150 S gegen Aufpreis möglich

Katalog Broschüre Nr. 8.2	Typ	Bezeichnung	EDV-Nr.	Verkaufspreis exkl. MWSt
	Zubehör			
	DWP 300	Bogen 90° Ø 200 mm zu NUOS S/NUOS W	806400	129.–
	DWP 301	Bogen 45° Ø 200 mm zu NUOS S/NUOS W	806401	102.–
	DWP 302	Muffe Ø 200 mm zu NUOS S/NUOS W	806402	43.–
	DWP 303	Schalldämpfer Ø 200 mm zu NUOS S/NUOS W	806403	91.–
	DWP 304	Rohr L 1000 mm Ø 200 mm zu NUOS S/NUOS W	806404	79.–
	DWP 306	Rohrschelle Ø 200 mm zu NUOS S/NUOS W	806406	72.–
	DWP 307	Gitter für Lufteintritt und Luftaustritt Ø 200 mm für NUOS S/NUOS W	806407	25.–
	DWP 308	Luftleitblenden Zu und Abluft für Deckenhöhe <220cm Ø 200 mm für NUOS II (Set=2 Stück)	806410	21.–
	DWP 400	Bogen 90° Ø 150 mm zu NUOS S/NUOS WL	806413	62.–
	DWP 401	Rohrverbinder Ø 150 mm zu NUOS S/NUOS W	806414	22.–
	DWP 402	Rohr L 1000 mm Ø 150 mm zu NUOS S/NUOS W	806415	87.–
	DWP 403	Gitter für Lufteintritt und Luftaustritt Ø 150 mm für NUOS S/NUOS W	806416	32.–
	DWP 404	Rohrschelle Ø 150 mm für NUOS S/NUOS W	806417	13.50
	DWP 414	Schalldämpfer Ø 150 mm NUOS S/NUOS W	806427	196.–
	DWP 415	Bausatz Luftkanal für niedrige Decken für NUOS S/NUOS W	806428	295.–
	DHE 365-CH	Förderung von Kondensat für Anlagen ohne Ablaufmöglichkeiten	800033	475.–

Warmwasser-Wärmepumpen
NUOS Extra

Katalog Broschüre Nr. 8.3	Typ	Bezeichnung	EDV-Nr.	Verkaufspreis exkl. MWSt
	Aussengeräte			
	NUOS Extra 07	Warmwasser-Wärmepumpe 7 kW	806501	8130.–
	NUOS Extra 11	Warmwasser-Wärmepumpe 11 kW	806502	9970.–
	Innengeräte (Wassererwärmer) zu NUOS Extra			
	SWD 300 bis 1000	mit einem Wärmetauscher passend zu NUOS Extra 07	siehe Seite	20-21
	SWD1000 bis 2000	mit einem Wärmetauscher passend zu NUOS Extra 11	siehe Seite	20-21
	Elektroheizelemente			
	DWP EHF 6.0	Elektro-Heizelement Heizung / Sanitär 400/3 V~ 6.0 kW (zu SWD 300 bis 600)	805360	665.–
	DWP EHF 8.0	Elektro-Heizelement Heizung / Sanitär 400/3 V~ 8.0 kW (zu SWD 800)	805363	935.–
	DWP EHF 10.0	Elektro-Heizelement Heizung / Sanitär 400/3 V~ 10.0 kW (zu SWD 1000)	805361	935.–
	DWP EHF 15.0	650 zu SWD 800-1000		945.–
	DWP EHF 15.0 FL 220	Elektro-Heizelement Heizung / Sanitär 400/3 V~ 15.0 kW (zu SWD 1500+2000L)	805371	1375.–

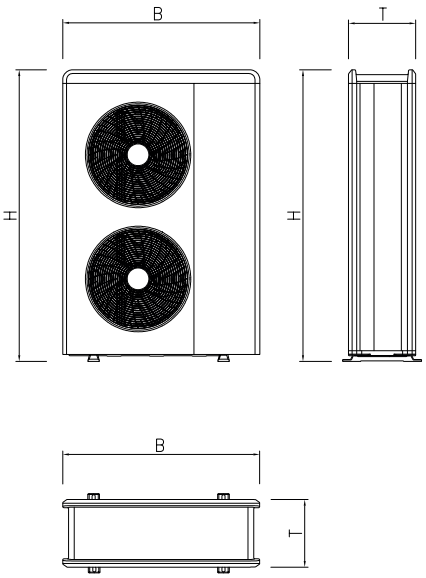

NUOS Extra 11

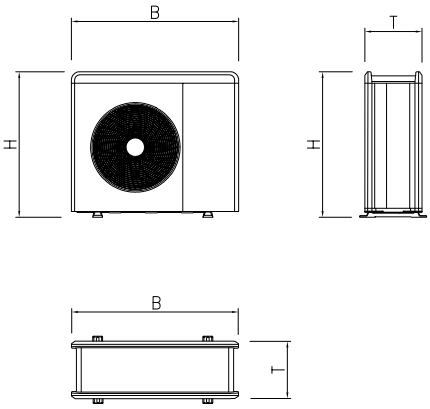

NUOS Extra 07

Abmessungen	H mm	B mm	T mm	kg
Aussengerät				
NUOS Extra 07	1106	1016	374	104
NUOS Extra 11	1506	1016	374	131

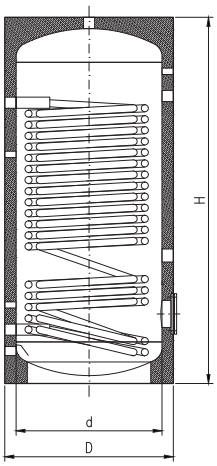

SWD 300 – 1500

Abmessungen	H mm	D mm	d mm
Speicher			
SWD/SWDV6 300	1580	600	
SWD/SWDV6 400	1380	750	
SWD/SWDV6 500	1630	750	
SWD/SWDV6 600	1880	750	
SWD/SWDV6 800	1735	990	790
SWD/SWDV61000	2030	990	790
SWD/SWDV61500	2115	1200	1000
SWD/SWDV62000	2350	1300	1100

Hinweis

- Aussengeräte inkl. Light Box, Regler und Speicherfühler
- Isolation direkt am Speicher bis 600 Liter, ab 800 Liter Isolation demontierbar

Katalog Broschüre Nr. 8.3	Typ	Bezeichnung	EDV-Nr.	Verkaufspreis exkl. MWSt
	Zubehör			
	DWP BS	Betonsockel 2 Stk.	030071	205.–
	DWP WKS 2	Wandkonsole für Aussengerät	830026	330.–
	DWP SKS 04-16	Universal Stand-Konsole für Aussengeräte	830110	820.–
	DWP SKS F600	Set Dämpfungssockel 600mm	830111	156.–
	DWP AVF 11-16	Antivibrationsfüsse 4 Stk. zu NUOS Extra 07+11 Aussengerät inkl. Schrauben und U-Scheiben	830086	93.–
	DWP 201	Rückflussverhinderer 1" IG	806505	30.–
	DWP 202	Schmutzfänger 1"	806506	118.–
	DHE MC	Schlammabscheider mit Magnetfeldverstärkungstechnologie (optional)	800136	580.–
	DHE 527	Autom. Entlüftungsventil 1/2"	806508	34.–
	DMI 366	Füll- und Entleerhahn 1/2"	806509	105.–
	DHE EXP12 SD	Druckausdehnungsgefäss 12 l	806507	139.–
	DHE EXP25 SD	Druckausdehnungsgefäss 25 l	800097	162.–
	DWP 203	Exogel-Kit (Frostschutz)	806510	400.–
	DHE SIG	Anschlusskombination für Membranausdehnungsgefässe, 3/4, mit Kappenventil	800070	275.–
	DHE SIF	Flex-Metallrohr 3/4" für den Anschluss der Sicherheitsgruppe	800073	77.–
	DWP KAW N	Kondensatablaufwanne für Aussengerät NUOS Extra	806511	55.–
	DWP 204	Bodenwannenheizung Aussengerät NUOS Extra im Gerät vorinstalliert	806512	445.–
	DMI 560	Metallwellrohr 1 1/2" IG, L 430mm	211560	103.–
	DWP 208	Light Box Cascade zu NUOS Extra	830097	398.–
	DWP 209	Cascade Manager zu NUOS Extra	830098	604.–
	DSO SOL 5F	SOLARFLUID CORACON SOL 5F (Gebinde à 20 Liter) bis -28 °C	803269	146.–
	D90 632	Inbetriebnahme Warmwasser-Wärmepumpe NUOS Extra	090632	850.– **NETTO**

Warmwasser-Wärmepumpen
NUOS Einbau

Katalog Broschüre Nr. 8.4	Typ	Bezeichnung	ErP	EDV-Nr.	Verkaufspreis exkl. MWSt
	Einbaugeräte				
	NUOS E 110	Luft/Wasser 110 Liter Einbau	A+	806263	3935.–
	NUOS E 150	Luft/Wasser 150 Liter Einbau	A+	806264	4280.–
	Zubehör / Serviceleistungen NUOS E				
	D90 670	Garantie plus 3 Garantieverlängerung auf 5 Jahre		090670	260.–
	D90 633	Inbetriebnahme & Instruktion des EK NUOS E 110 & 150		090633	250.– **NETTO**
	DME 386	Wandschwenkhalterung		830094	285.– **NETTO**
	DME 387	Stützring mit Adapterplatte		830095	149.– **NETTO**
	D19 105	Lieferung/Retournahme Domolift-Leihgerät für NUOS E		830096	150.–
	WPW 064	Wartungs-Standsockel zu NUOS E		301802	125.–

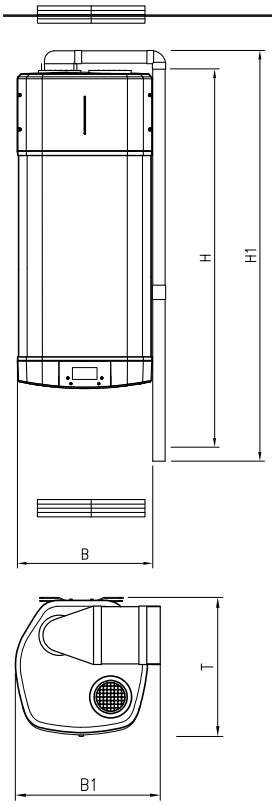

NUOS E

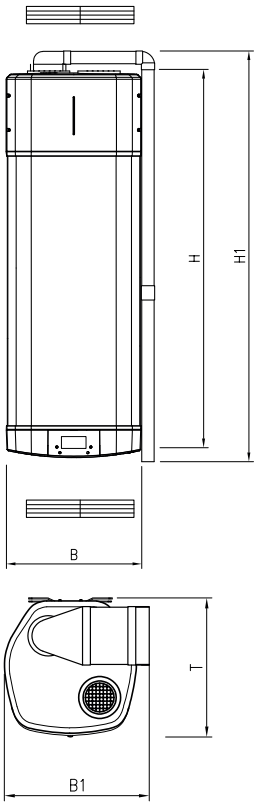

NUOS E 150

Abmessungen	H mm	B mm	T mm	kg
ohne Luftkanal				
NUOS E 110	1403	506	520	50
NUOS E 150	1659	506	520	59

Abmessungen	H1 mm	B1 mm
mit Luftkanal		
NUOS E 110	1796	564
NUOS E 150	1796	564

Min. Abstände und min. Höhen in mm	**NUOS E 110**	**NUOS E 150**
Höhe Schrank	1900	2150
Breite Schrank	570	570
Tiefe Schrank	550	550
Abstand von Decke	130	130
Abstand vom Boden	300	300

Hinweis

- Bei der Auslegung der Einbau-Warmwasser-Wärmepumpen bitte Planungshinweise der Broschüre 8.4 beachten.

Katalog Broschüre Nr. 8.2	Typ	Bezeichnung	ErP	EDV-Nr.	Verkaufspreis exkl. MWSt
	Grossanlagen				
	NUOS 400	Monobloc	A	806327	5280.–
	NUOS 400 W1	Monobloc mit Zusatzwärmetauscher	A	806328	5790.–
	D90 631	Inbetriebnahme NUOS 400			250.– **NETTO**

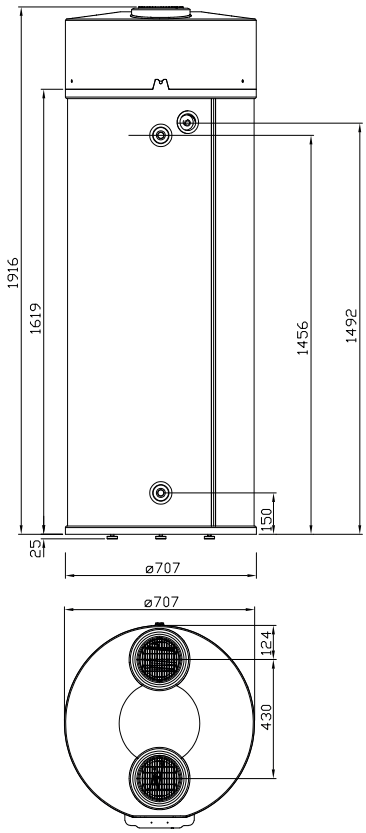

NUOS 400

Abmessungen	H mm	B mm	T mm	kg
NUOS 400	1916	707	707	136
NUOS 400 W1	1916	707	707	149

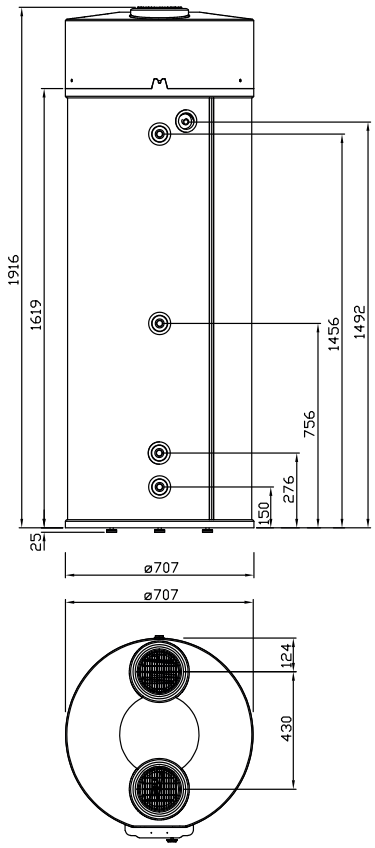

NUOS 400 W1

Hinweis

■ Bei der Auslegung der Warmwasser-Wärmepumpen bitte Planungshinweise der Broschüre 8.2 beachten.

Edelstahl-Wassererwärmer für Holzkochherd

Holz-herd

Edelstahl-Wand-Wassererwärmer für Holzkochherd mit Keramik-Heizelement

	Typ	Inhalt l	Leistung kW	Spannung V	Aufheizzeit h/80 °C	Aufheizzeit h/60 °C	ErP	EDV-Nr.	Verkaufspreis exkl. MWSt
150 Liter	WPY 150V6	K 150	ohne Elektro-Heizelement				B	602200	4595.–
V4A			3,0	400	4	3	B	602201	4925.–

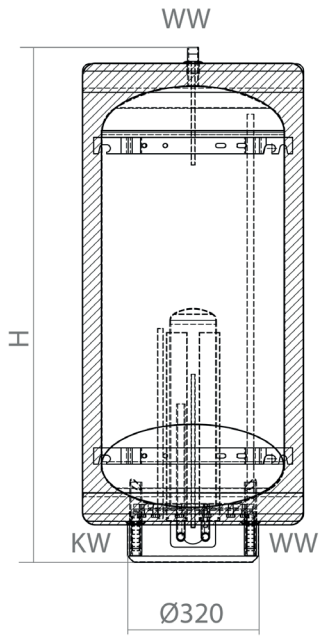

Abmessungen	H mm	D mm	T mm	h1	h2
WPY 150V6	1259	570	575	317	943

KW = Kaltwasser R 3/4"
WW= Warmwasser R 3/4"

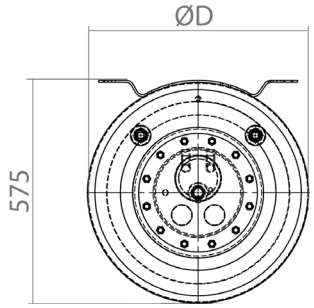

Zubehör			
DFS L 2.5	Frostschutz 2.5 Liter	411100	83.–

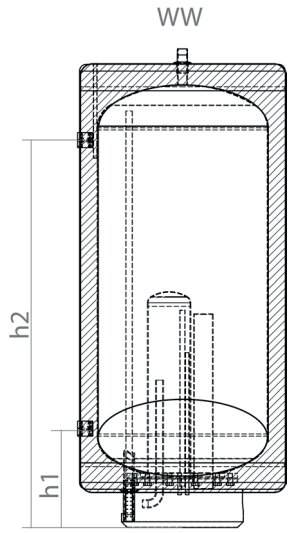

WPY 150V6

Hinweis

- In Gebäuden, die im Winter nicht beheizt werden (z.B. Alphütte), ermöglicht das Frostschutzmittel, den Heizkreislauf nicht zu entleeren. Die Sanitärwasserleitungen und der Wassererwärmer müssen entleert sein. Der Holzkochherd darf nicht verwendet werden, wenn der Boiler leer ist. Aufgrund der hohen Temperatur des Heizkreises ist nur Domotec AG Frostschutzmittel zulässig.

- **Anteil: 50% Frostschutzmittel, 50% destilliertes oder Regenwasser, wirksam bis zu -30°C.**

Edelstahl-Stand-Wassererwärmer für Holzkochherd

	Typ	Inhalt l	Bezeichnung	ErP	EDV-Nr.	Verkaufspreis exkl. MWSt
300 Liter	SPY 300V6	300	ohne Elektro-Heizelement	B	602202	5235.–

V4A

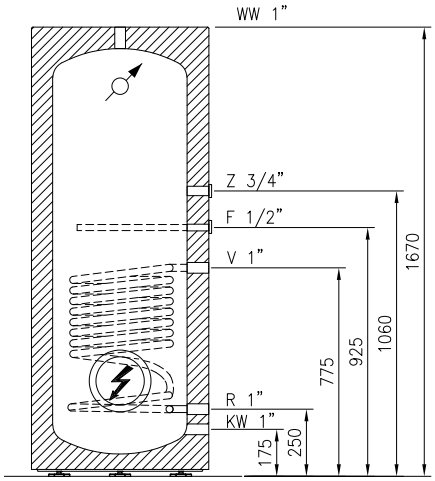

Abmessungen	H mm	D mm	d mm	h mm	h1	h2
SPY 300V6	1670	660	500	1590	175	250

KW = Kaltwasser R 1"
WW= Warmwasser R 1"

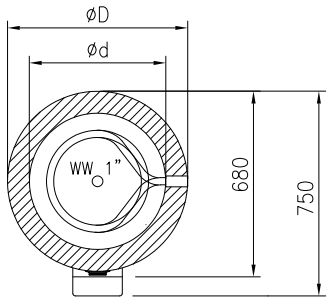

SPY 300V6

Zubehör			
DWP EHF 3.0 V6 FL 180	Panzerheizelement 3 kW 3x400V zu SPY 300V6	804400	1145.–
DWP EHF 5.0 V6 FL 180	Panzerheizelement 5 kW 3x400V zu SPY 300V6	804402	1175.–
DTH 903	Fernthermometer mit Kapillarrohr 6m	805402	156.–
DTH 901	Fernthermometer mit Kapillarrohr 12m	805403	265.–
DFS L 2.5	Frostschutz 2.5 Liter (erforderlich min. 5 Liter)	411100	83.–

Hinweis

- In Gebäuden, die im Winter nicht beheizt werden (z.B. Alphütte), ermöglicht das Frostschutzmittel, den Heizkreislauf nicht zu entleeren. Die Sanitärwasserleitungen und der Wassererwärmer müssen entleert sein. Der Holzkochherd darf nicht verwendet werden, wenn der Wassererwärmer leer ist. Aufgrund der hohen Temperatur des Heizkreises ist nur Domotec AG Frostschutzmittel zulässig.

- **Anteil: 50% Frostschutzmittel, 50% destilliertes oder Regenwasser, wirksam bis zu -30°C.**

Heizbandsysteme
Pipe in Pipe

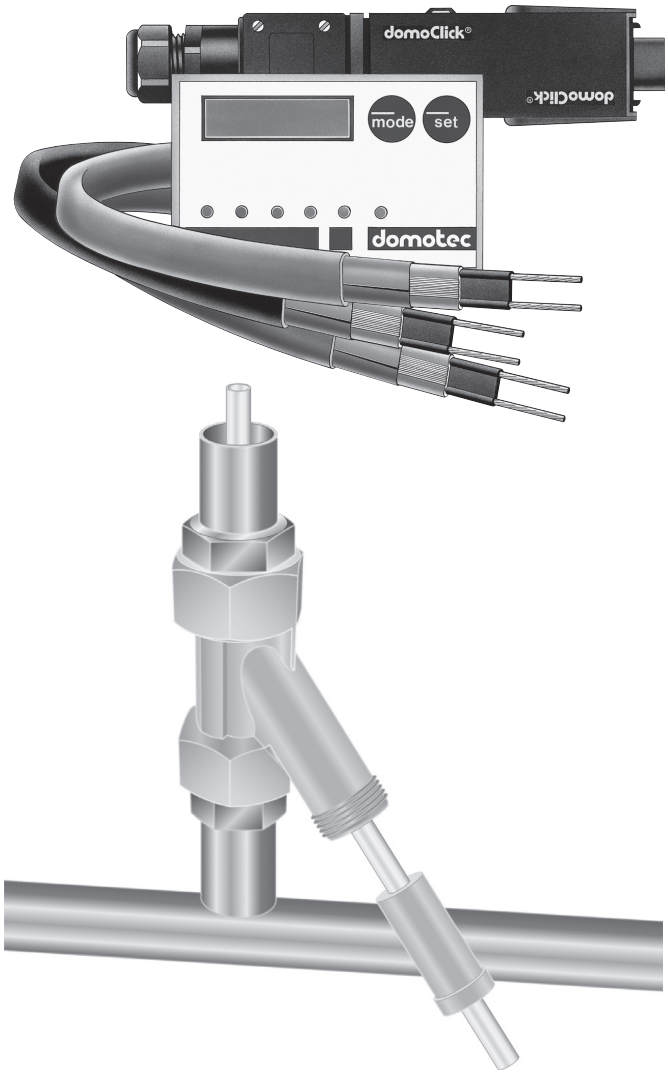

Katalog Broschüre Nr. 9.1	Typ	Bezeichnung	EDV-Nr. suissetec	EDV-Nr. Domotec	Verkaufs-preis* exkl. MWSt
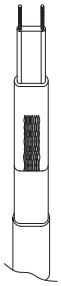 Schutzklasse I (mit Schutzleiter)	**Begleitheizbänder** (Preise pro Meter bei Bestellmenge <100m)				
	Therm-Protect				
	DHB 200	für Warmwassersysteme 9 W/m bei 55 °C	285113	411032	32.–
	Frost-Protect				
	DHB 210	für Frostschutz 10 W/m bei 5 °C	285117	411034	32.–
	DHB 200	für Frostschutz 25 W/m bei 5 °C	285125	411032	32.–
	Ice-Protect				
	DHB 220	für Dachrinnen		411038	32.–
	CableBox (Preise pro Meter bei Bestellmenge >100m)				
	DHB 500	100 m Heizband DHB 200		411532	3040.–
	DHB 510	100 m Heizband DHB 210		411534	3040.–
	DHB 520	100 m Heizband DHB 220		411538	3040.–
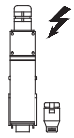	**Anschlusstechnik**				
	DHB 100	DomoClick® Anschluss-Set mit Elektro-Anschluss und 1 Endabschluss	285417	411000	93.–
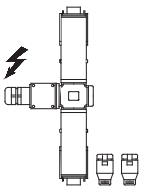	DHB 102	DomoClick® Verbindungs-Set mit Elektro-Anschluss und 2 Endabschlüssen	285426	411002	199.–
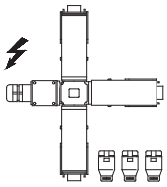	DHB 104	DomoClick® T-Abzweig mit Elektro-Anschluss und 3 Endabschlüssen	285435	411004	260.–
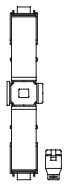	**Verbindungstechnik**				
	DHB 101	DomoClick® Verbindungs-Set mit 1 Endabschluss	285424	411001	170.–
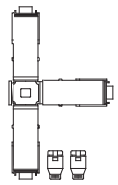	DHB 103	DomoClick® T-Abzweig mit 2 Endabschlüssen	285433	411003	215.–
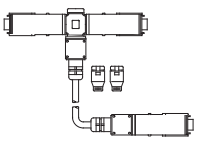	DHB 105	DomoClick® T-Abzweig für Etagenverteilung mit 2 Endabschlüssen		411035	280.–

* Regie- und Akkordpreis siehe suissetec-Tarif

Katalog Broschüre Nr. 9.1	Typ	Bezeichnung	EDV-Nr. suissetec	EDV-Nr. Domotec	Verkaufs-preis*exkl. MWSt
	Regel- und Steuergeräte				
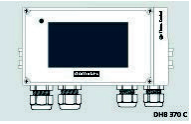	DHB 370	Therm-Control Leistungssteller mit Alarmrelais		411049	920.–
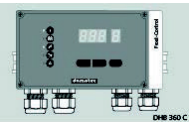	DHB 360	Frostschutz-Steuerung (IP 65) mit Alarmrelais		411048	765.–
	DHB 380	Ice-Control Eismelder für Dachrinnen-Begleitheizband		411058	995.–
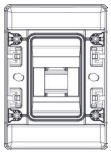	DKS1104	Staub- und wasserdichtes Gehäuse IP 65	285428	411054	168.–
	DMI 615	Steckschloss zu "DKS 902 C"		411057	82.–
	Zubehör				
	DHB 400	DomoClick® Endabschluss	285437	411015	18.–
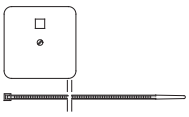	DHB 402	UP-Dose, ohne Klemmen	285442	411017	30.–
	DHB 403	Kabelbinder, temperatur-beständig (100 Stk.)	285512	411018	29.–
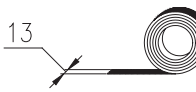	DHB 404	Kabelbinder schwarz, UV-beständig (100 Stk.)	285521	411019	27.–
	DHB 405	Gewebe-Klebeband (55 m)	285504	411020	59.–
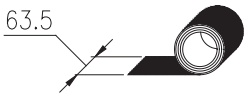	DHB 406	Alu-Klebeband (55 m)	285532	411021	139.–
	DHB 407	Kennzeichnungskleber «Elektrisch beheizt»	285541	411022	–.–
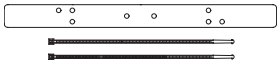	DHB 409	Kantenschutz Rinne-Ablaufrohr, Haltebügel, Distanzhalter		411024	16.–

Heiz-band

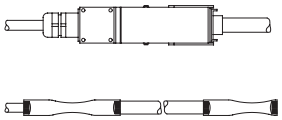

Katalog Broschüre Nr. 9.1	Typ	Bezeichnung	EDV-Nr. suissetec	EDV-Nr. Domotec	Verkaufspreis* exkl. MWSt
	Zubehör				
	DHB 414	Heizbandanschluss konfektioniert mit DomoClick® DHB 100 und 4 m Elektrokabel und Endabschluss		411029	168.–
	DHB 415	Heizbandanschluss konfektioniert (Schrumpftechnik) und 4 m Elektrokabel und Endabschluss (für Dachrinnen-Begleitheizband)		411030	168.–
	DHB 418	Kabel PUR, 3 x 1,5mm², Laufmeter		411014	11.–
	DHB 150	Anschluss-Set mit Endabschluss (Schrumpftechnik) für Spezialanwendungen		411150	43.–
	DHB 151	Verbindungs-Set mit Endabschluss (Schrumpftechnik) für Spezialanwendungen		411151	125.–
	DHB 401	Anschluss- und Abzweigdose mit 5 Klemmen 10 mm² für Spezialanwendungen		411401	49.–
	D90 301	Inbetriebnahme Heizband erster Heizkreis	285571	090301 **NETTO**	285.–
	D90 302	Inbetriebnahme Heizband zusätzliche Heizkreise	285572	090302 **NETTO**	135.–

* Regie- und Akkordpreis siehe suissetec-Tarif

Pipe in Pipe
Rohr in Rohr Zirkulation

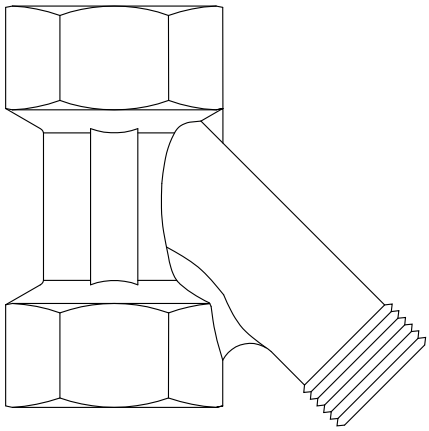

Formstück DIZ 001

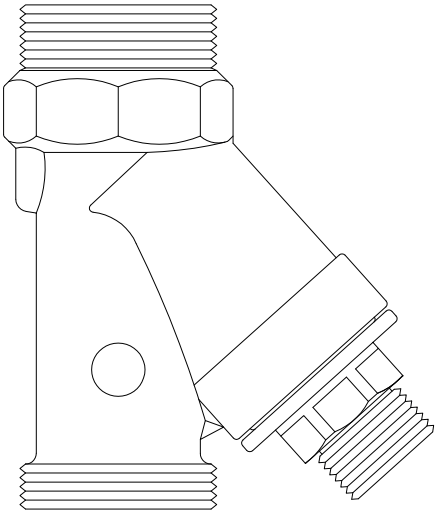

Formstück DIZ 004

Katalog Broschüre Nr. 9.2	Typ	Bezeichnung	EDV-Nr.	Verkaufspreis exkl. MWSt
	DIZ 001	Formstück komplett für Pipe in Pipe®-System 1"/8 mm	420001	168.–
	DIZ 002	Rohr 8x1 / PE-Xc für Pipe in Pipe®-System	420002	6.10
	DIZ 003	Einzughilfe 15 m für 8 mm Rohr	420003	110.–
	DIZ 004	Formstück komplett für Pipe in Pipe®-System G 1½"/12 mm	420014	295.–
	DIZ 005	Rohr 12x1,2 / PE-Xc für Pipe in Pipe®-System	420015	7.30
	DIZ 013	Strangregulierventil Aquastrom VT DN 15, AG	420006	188.–
	DIZ 014	Strangregulierventil Aquastrom VT DN 20, AG	420007	200.–
	DIZ 015	Warmwasser-(Hocheffizienz)Zirkulationspumpe BWO 155 V Z	420008	700.–
	DIZ 016	Warmwasser-(Hocheffizienz)Zirkulationspumpe BWO 155 R ½" ERT	420009	605.–
	DBE 250	Kleber Rohr in Rohr	420017	–.–

Wärmepumpen

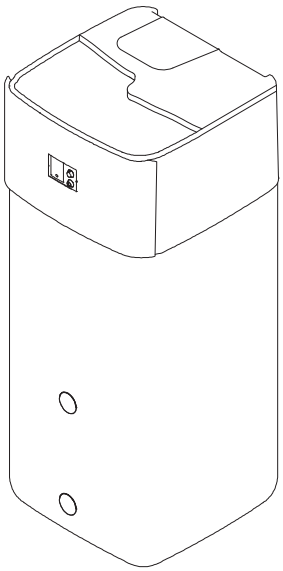

Innengerät CU

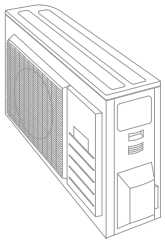

Aussengerät CU/BU

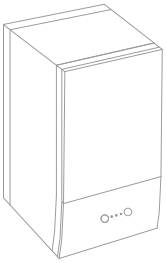

Innengerät BU

Katalog Broschüre Nr. 10.5	Typ	Heizleistung kW	Bezeichnung	ErP	EDV-Nr.	Verkaufspreis exkl. MWSt
HPSU compact split heizen + kühlen + Warmwasser (Speicher 300 Liter) mit zusätzlichem Wärmetauscher für Druck-Solar						
	HPSU CU 304/04-P	4	Luft/Wasser compact	A+	836005	14505.–
	HPSU CU 308/06-P	6	Luft/Wasser compact	A+	836020	15515.–
	HPSU CU 308/08-P	8	Luft/Wasser compact	A++	836021	17415.–
HPSU compact split heizen + kühlen + Warmwasser (Speicher 500 Liter) mit zusätzlichem Wärmetauscher für Druck-Solar						
	HPSU CU 504/04-P	4	Luft/Wasser compact	A+	836019	15695.–
	HPSU CU 508/06-P	6	Luft/Wasser compact	A+	836022	16845.–
	HPSU CU 508/08-P	8	Luft/Wasser compact	A++	836023	18735.–

Bestehend aus:

- Luft-Wasser-Wärmepumpe
- Integrierter 300 Liter Energiespeicher (4/6/8 kW)
- Integrierter 500 Liter Energiespeicher (4/6/8/11/14/16 kW)
- Bedieneinheit im Gerät integriert
- Leistungsmodulierender Betrieb – Inverter Technologie
- Zusätzlicher Wärmetauscher für Druck-Solar oder zweiten Wärmeerzeuger

Abmessungen	Aussengerät			Innengerät		
	H mm	B mm	T mm	H mm	B mm	T mm
HPSU CU 304-04/308-06/08	740	884	388	1905	590	615
HPSU CU 504-04/508-06/08	740	884	388	1905	790	790

HPSU bibloc split heizen					
HPSU BU 04	4	Luft/Wasser Inverter Split	A++	831004	10795.–
HPSU BU 06	6	Luft/Wasser Inverter Split	A++	831006	11810.–
HPSU BU 08	8	Luft/Wasser Inverter Split	A++	831008	13575.–

Abmessungen	Aussengerät			Innengerät		
	H mm	B mm	T mm	H mm	B mm	T mm
HPSU BU 04-08	740	884	388	840	440	390

Hinweis

- Artikel mit ● sind keine Lager-Artikel, Lieferfrist auf Anfrage

Aussengerät MT+HT-CU/BU

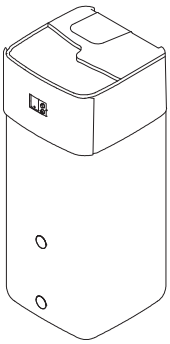

Innengerät
MT+HT-CU

Innengerät
MT+HT-BU

Katalog Broschüre Nr. 10.5	Typ	Heizleistung kW	Bezeichnung	ErP		EDV-Nr.	Verkaufspreis exkl. MWSt
HPSU compact Mid Temp monobloc heizen + kühlen + Warmwasser (Speicher 300 Liter) für DrainBack-Solar							
	HPSU MT-CU 3/08-DB	8	Luft/Wasser compact	A++	●	833008	20440.–
	HPSU MT-CU 3/10-DB	10	Luft/Wasser compact	A++	●	833100	21025.–
	HPSU MT-CU 3/12-DB	12	Luft/Wasser compact	A++	●	833120	21970.–
HPSU compact Mid Temp monobloc heizen + kühlen + Warmwasser (Speicher 500 Liter) für DrainBack-Solar							
	HPSU MT-CU 5/08-DB	8	Luft/Wasser compact	A++		835008	20885.–
	HPSU MT-CU 5/10-DB	10	Luft/Wasser compact	A++		835100	21470.–
	HPSU MT-CU 5/12-DB	12	Luft/Wasser compact	A++		835120	22410.–
HPSU compact High Temp monobloc heizen + kühlen + Warmwasser (Speicher 500 Liter) für DrainBack-Solar							
	HPSU HT-CU 14-DB	14	Luft/Wasser compact Hochtemperatur	A+++		835140	24160.–
	HPSU HT-CU 16-DB	16	Luft/Wasser compact Hochtemperatur	A+++		835160	25350.–
	HPSU HT-CU 18-DB	18	Luft/Wasser compact Hochtemperatur	A+++		835180	26550.–
HPSU bibloc Mid Temp monobloc heizen							
	HPSU HT-BU 08	8	Luft/Wasser	A++		835108	17215.–
	HPSU HT-BU 10	10	Luft/Wasser	A++		835110	17800.–
	HPSU HT-BU 12	12	Luft/Wasser	A++		835112	18745.–
HPSU bibloc High Temp monobloc heizen							
	HPSU HT-BU 14	14	Luft/Wasser Hochtemperatur	A+++		835114	18785.–
	HPSU HT-BU 16	16	Luft/Wasser Hochtemperatur	A+++		835116	19870.–
	HPSU HT-BU 18	18	Luft/Wasser Hochtemperatur	A+++		835118	20950.–

Abmessungen	Aussengerät			Innengerät		
	H mm	B mm	T mm	H mm	B mm	T mm
HPSU MT-CU 3 8-12	1019	1270	533	1892	594	644
HPSU MT-CU 5 8-12	1019	1270	533	1910	792	816
HPSU HT-CU 5 14-18	1019	1270	533	1896	790	790
HPSU MT-BU 8-12	1019	1270	533	840	440	390
HPSU HT-BU 14-18	1019	1270	533	840	440	390

Katalog Broschüre Nr. 10.5	Typ	Bezeichnung		EDV-Nr.	Verkaufspreis exkl. MWSt
	Zubehör Wassererwärmer zu Wärmepumpen (mit Solarenergie kombinierbar oder nachrüstbar) Für DrainBack-Solaranlage				
	SOL HYC 343/19/0-DB	Solarspeicher 300 Liter zu HPSU bis 8 kW	●	830060	3240.–
	SOL HYC 544/19/0-DB	Solarspeicher 500 Liter zu HPSU bis 8 kW	●	830061	3700.–
	SOL HYC 544/32/0-DB	Solarspeicher 500 Liter zu HPSU ab 11 kW und alle hitemp	●	800062	4020.–
	Für Druck-Solaranlage				
	SOL HYC 343/19/0-P	Solarspeicher 300 Liter zu HPSU bis 8 kW	●	830073	3635.–
	SOL HYC 544/32/0-P	Solarspeicher 500 Liter zu HPSU ab 11 kW und alle hitemp	●	830075	4500.–
	Zubehör HPSU Allgemein				
	DWP UESV	Überströmventil (notwendiges Bauteil für BH und BU)		830023	162.–
	DWP 836	Dezentraler Aussentemperaturfühler zu HPSU BU/CU (Südseite)		830041	175.–
	DWP WKS	Wandkonsole für Aussengeräte 4–8 kW		830022	230.–
	DWP WKS 2	Wandkonsole für Aussengeräte 11–16 kW		830026	330.–
	DWP SKS 04-16	Stand-Konsole für Aussengeräte HPSU CU/BU 4-16kW	●	830110	820.–
	DWP SKS F600	Set Dämpfungssockel 600mm zu DWP SKS 04-16 (optional)	●	830111	156.–
	DWP SKS HT-U 08-18	Stand-Konsole für Aussengeräte HPSU HT-CU & HT-BU 14-18 kW inkl. Gummifüsse	●	830102	1085.–
	DWP SG	Sicherheitsgehäuse für Ausseneinheit 11-16 kW		830063	920.–
	DWP SSG	Schall- und Schutzgitter für Ausseneinheit 6-8 kW		830039	585.–
	DWP KAW U 04-08	Kondensatablaufwanne 880 x 330 x 30 mm zu HPSU CU/BU		805011	640.–
	DWP AVF 04-08	Antivibrationsfüsse (1 Set) zu Aussengeräte 4-8 kW		830084	93.–
	DWP AVF 11-16	Antivibrationsfüsse (1 Set) zu Aussengeräte 11-16 kW		830086	93.–
	DWP BS	Betonsockel (2 Stück)		030071	205.–
	DWP SD	Schutzdach, Breite 1 m		830024	315.–
	DHE 549	Dreiwege-Umschaltventil 1" AG mit Motorantrieb 230 V, Umschaltzeit 6 Sek.		800035	280.–
	DWP 719	Speicherfühler HPSU HT		830072	101.–
	DWP 777	Speicherfühler HPSU LT / HT-CU / HT-BU		830083	88.–
	DWP RTU-W	Kabelgebundener Raumthermostat - weiss	●	830093	225.–
	DWP RTU-S	Kabelgebundener Raumthermostat - silber	●	830092	225.–
	DWP RTU-B	Kabelgebundener Raumthermostat - schwarz	●	830091	210.–
	DMI 537	Metall-Wellrohr 1 1/2" (DN32) x 940 mm		211537	360.–
	DMI 560	Metall-Wellrohr 1 1/2" (DN32) x 430 mm		211560	103.–
	DWP MMI	Mischer Modul zur Wandmontage zu HPSU HT-BU XX und HPSU HT-CU XX		800083	485.–

Hinweis

- Artikel mit ● sind keine Lager-Artikel, Lieferfrist auf Anfrage
- Sonderfarbe für Aussengeräte gegen Aufpreis

Katalog Broschüre Nr. 10.5	Typ	Bezeichnung		EDV-Nr.	Verkaufspreis exkl. MWSt
	Zubehör HPSU Allgemein				
	DHE EXP25 SD	Druckausdehnungsgefäss 25 l Statico SD, 3 bar / blau, Vordruck 1,0 bar		800097	162.–
	DHE EXP35 SD	Druckausdehnungsgefäss 35 l Statico SD, 3 bar / blau, Vordruck 1,0 bar		800098	215.–
	DHE SIG	Anschlusskombination für Membranausdehnungsgefässe, 3/4, mit Kappenventil		800070	275.–
	DHE SIF	Flex-Metallrohr 3/4" für den Anschluss der Sicherheitsgruppe		800073	77.–
	DWP 205	Kappenventil 3/4" mit Entleerungshahn		806513	52.–
	DHE ZMGA	Mischergruppe mit Umwälzpumpe ALPHA 25–40, Motormischer, Absperrorgane, Thermometer für zusätzliche Heizgruppe		800085	1850.–
	DHE ZGA	Anbaugruppe DN 25 mit Grundfospumpe ALPHA 25–60, Absperrorgan und Thermometer für zusätzliche Heizgruppe		800120	1230.–
	DHE ZGA 5/4	Anbaugruppe DN 32 mit Grundfospumpe ALPHA 32-60 Absperrorgane und Thermometer für zusätzliche Heizgruppe	●	800122	1475.–
	DHE ZMGA 5/4	Mischergruppe mit Pumpe ALPHA 32–60 Motormischer, Absperrorgane, Thermometer für zusätzliche Heizgruppe	●	800137	1920.–
	DEL 447 E	ELBRO SMSB131BW-K1 SMS-Butler mit Thermostat		830018	730.–
	Zubehör zu HPSU Split mit Solaranlagen Solaris				
	DWP SOLPAC2 LT/HT	Kommunikationseinheit zwischen HPSU und Solaris	●	830008	310.–
	DWP HT-PAC	Umschalteinheit HYC 500 + HPSU HT	●	830044	765.–
	DWP RLB	Rücklaufbegrenzung für HPSU + Solaris 6–8 kW, 1" AG, K_{VS} 3,2		830020	230.–
	DWP RLB 500	Rücklaufbegrenzung für HPSU + Solaris 8–16 kW, 1¼" AG, K_{VS} 9		830019	230.–
	Zubehör zu HPSU compact				
	DWP HPC 400	Gebläsekonvektor für Raumheizung und -kühlung mit Wärmeleistung 2.18 kW (bei 45/40 °C)	●	830104	1370.–
	DWP HPC 600	Gebläsekonvektor für Raumheizung und -kühlung mit Wärmeleistung 3.11 kW (bei 45/40 °C)	●	830106	1735.–
	DWP HPC 800	Gebläsekonvektor für Raumheizung und -kühlung mit Wärmeleistung 3.88 kW (bei 45/40 °C)	●	830108	1935.–
	DWP HPC 3WV	3-Wege-Ventil mit Antrieb zu Gebläsekonvektor DWP HPC	●	830105	220.–
	DWP HPC AAL	Abdeckung für Anschlussleitung	●	830107	170.–
	DWP HPC RTM	Modulierender Regler mit Raumthermostat	●	830109	360.–

Hinweis

- Artikel mit ● sind keine Lager-Artikel, Lieferfrist auf Anfrage
- Sonderfarbe für Aussengeräte gegen Aufpreis

Katalog Broschüre Nr. 10.5	Typ	Bezeichnung		EDV-Nr.	Verkaufspreis exkl. MWSt
	Zubehör zu HPSU compact				
	DPK MK1	Heizungssteuerung 1 Gruppe		830080	1005.–
	DPK MK2	Heizungssteuerung 2 Gruppen		830081	1430.–
	DPK MK3	Heizungssteuerung 3 Gruppen		830082	1480.–
	DTS 131	Anlegetemperaturbegrenzer für Bodenheizung		112130	119.–
	DST 740	Netatmo Raum-Thermostat über App steuerbar	●	830085	325.–
	DHE MC	Schlammabscheider mit Magnetfeldtechnologie		800136	580.–
	DHE G 1	Fernsteuerungsmodul (Gateway)		800127	565.–
	DWP LAN	WiFi Controller / LAN Adapter zu HPSU		830087	345.–
	DWP SC 04-08	Schallschutzhaube für Aussengeräte HPSU 4-8 kW (BC/BH/CU/BU) ~ -8 dB	●	830015	2855.–
	DWP SC MP	Montageprofile zu DWP SC 04-08	●	830016	330.–
	Inbetriebnahme HPSU-Wärmepumpen				
	D90 620 B	Inbetriebnahme HPSU BH/BC/BU/CU		090620	950.–
	D90 620 BS	Inbetriebnahme HPSU BH/BC/BU/CU + Solaris		090621	1080.–
	D90 620 B SM	Inbetriebnahme HPSU WPSM (inkl. Nachkontrolle nach 2 Jahren)		090650	1400.–
	D90 620 HT	Inbetriebnahme HPSU HT		090626	950.–
	D90 620 HT SM	Inbetriebnahme Wärmepumpen HPSU HT-BU/CU WPSM		090624	1400.–
	D90 620 HS	Inbetriebnahme HPSU HT + Solaris		090625	1080.–
	DWP NKM	Nachfüllen Kältemittel (exkl. Kältemittel)		830051	75.–
	Verlegung Kältemittelleitung HPSU-Wärmepumpen				
	DWP VKML 03-05	Verlegung Kältemittelleitung inklusive Material 3 bis 5 m		830053	1110.–
	DWP VKML 06-10	Verlegung Kältemittelleitung inklusive Material 6 bis 10 m		830054	1635.–
	DWP VKML 11-15	Verlegung Kältemittelleitung inklusive Material 11 bis 15 m		830055	2550.–
	DWP VKML 16-20	Verlegung Kältemittelleitung inklusive Material 16 bis 20 m		830056	2950.–

Hinweis

- **Solaranlagen zu HPSU-Wärmepumpen siehe Seiten 58–61**
- Artikel mit ● sind keine Lager-Artikel, Lieferfrist auf Anfrage

Katalog Broschüre Nr. 10.6	Typ	Heizleistung kW	Bezeichnung	ErP		EDV-Nr.	Verkaufspreis exkl. MWSt
	Silent Line Compact Comfort monobloc heizen						
	HPS A-M-H 08	8	Luft/Wasser Wärmepumpe Silent Line	A+++		804501	21500.–
	HPS A-M-H 12	12	Luft/Wasser Wärmepumpe Silent Line	A+++		804502	24500.–
	HPS A-M-H 18	18	Luft/Wasser Wärmepumpe Silent Line	A+++	●	804503	27500.–
	HPS A-M-X 25	25	Luft/Wasser inkl. kühlen Wärmepumpe Silent Line	A+++	●	804514	35500.–
	Silent Line Compact Performance monobloc heizen						
	HPS A-M-H 30	30	Luft/Wasser Wärmepumpe Silent Line	A+++		804541	73905.–
	HPS A-M-H 40	40	Luft/Wasser Wärmepumpe Silent Line	A+++		804542	80090.–
	HPS A-M-H 55	55	Luft/Wasser Wärmepumpe Silent Line	A+++		804543	Preis auf Anfrage
	Zubehör Silent Line						
	DWP HDB 08		Hydro-Box für aussen aufgestellte Wärmepumpe HPS A-M-H 08			804612	1755.–
	DWP HDB 12		Hydro-Box für aussen aufgestellte Wärmepumpe HPS A-M-H 12			804613	2160.–
	DWP HDB 18		Hydro-Box für aussen aufgestellte Wärmepumpe HPS A-M-H 18		●	804614	2560.–
	Inbetriebnahme HPS-Wärmepumpen						
	D90 900		Inbetriebnahme HPS A-M			090626	950.–

Abmessungen	H mm	B mm	T mm
HPS A-M-H 08	1704	896	585
HPS A-M-H 12	1702	935	1002
HPS A-M-H 18	1702	935	1002
HPS A-M-X 25	2050	1200	1002
HPS A-M-H 30	1516	2948	1136
HPS A-M-H 40	1516	2948	1136
HPS A-M-H 55	1516	3900	1136

Katalog Broschüre Nr. 10.4	Typ	Bezeichnung	ErP	EDV-Nr.	Verkaufspreis exkl. MWSt
Wärmepumpe Nautilus	**Sole Wasser Comfort**				
	HPS S-M-H-CO 08	Sole-Wasser-Wärmepumpe	A++	804531	17610.–
	HPS S-M-H-CO 12	Sole-Wasser-Wärmepumpe	A++	804532	19695.–
	HPS S-M-H-CO 20	Sole-Wasser-Wärmepumpe	A++	804533	24670.–
	Grossanlagen S/W				
	HPS S-M-H-SW 30	Sole-Wasser-Wärmepumpe	A++	804551	40350.–
	HPS S-M-H-SW 40	Sole-Wasser-Wärmepumpe	A++	804552	44945.–
	HPS S-M-H-SW 60	Sole-Wasser-Wärmepumpe	A++	804553	49995.–
	HPS S-M-H-SW100	Sole-Wasser-Wärmepumpe	A++	804554	60095.–
	Sole Wasser Cube				
	HPS S-M-X-CU 07	Sole-Wasser-Wärmepumpe	A++	804521	18620.–
	HPS S-M-X-CU 10	Sole-Wasser-Wärmepumpe	A++	804522	21970.–
	HPS S-M-X-CU 14	Sole-Wasser-Wärmepumpe	A++	804523	24695.–

Hinweis

■ Artikel mit ● sind keine Lager-Artikel, Lieferfrist auf Anfrage

Katalog Broschüre Nr. 10.4	Typ	Bezeichnung		EDV-Nr.	Verkaufspreis exkl. MWSt
	Zubehör Nautilus Wärmepumpe				
	DWP VK 22	Verschlusskappe 22 mm		805040	29.–
	DWP VK 28	Verschlusskappe 28 mm		805041	76.–
	DHE SIG	Anschlusskombination für Membranausdehnungsgefässe ¾", Messingguss mit Sicherheitsventil, Manometer und Absperrautomat		800070	275.–
	DHE SIF	Flex-Metallrohr ¾"für den Anschluss der Sicherheitsgruppe		800073	77.–
	DWP 205	Kappenventil 3/4" mit Entleerungshahn		806513	52.–
	DWP FSE	Füll- und Spüleinrichtung		805020	112.–
	DWP ESV PE 2012	Erdsondenverteiler für PE 20–32, 2-fach, Länge 255 mm	●	805006	735.–
	DWP ESV PE 2014	Erdsondenverteiler für PE 20–32, 4-fach, Länge 455 mm	●	805008	1085.–
	DWP ESV PE 2016	Erdsondenverteiler für PE 20–32, 6-fach, Länge 655 mm	●	805010	1430.–
	DWP ESV PE 2018	Erdsondenverteiler für PE 20–32, 8-fach, Länge 855 mm	●	805012	1760.–
	DWP ESV PE 4012	Erdsondenverteiler für PE 40, 2-fach, Länge 255 mm	●	805013	665.–
	DWP ESV PE 4014	Erdsondenverteiler für PE 40, 4-fach, Länge 455 mm	●	805016	1085.–
	DWP ESV PE 4016	Erdsondenverteiler für PE 40, 6-fach, Länge 655 mm	●	805017	1295.–
	DWP ESV PE 4018	Erdsondenverteiler für PE 40, 8-fach, Länge 855 mm	●	805019	1595.–
	DWP KV 32	Klemmverschraubung R 1" für PE-Rohr DN 32	●	805025	23.–
	DWP KV 40	Klemmverschraubung R 1¼" für PE-Rohr DN 40	●	805026	43.–

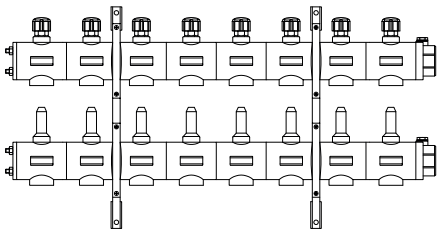

Erdsondenverteiler

Hinweis

■ Artikel mit ● sind keine Lager-Artikel, Lieferfrist auf Anfrage

Katalog Broschüre Nr. 10.4	Typ	Bezeichnung		EDV-Nr.	Verkaufspreis exkl. MWSt
		Zubehör Nautilus Wärmepumpe			
	DWP FS 60	Frostschutz Solera gebrauchsfertig = Schutz bis -15 °C / Einweggebinde à 60 kg	●	800148	505.–
	D90 600	Inbetriebnahme Wärmepumpe Nautilus		090600	1015.–
					NETTO
	DHE ZMGA	Mischergruppe mit Umwälzpumpe ALPHA 25–40, Motormischer, Absperrorgane, Thermometer für zusätzliche Heizgruppe		800085	1850.–
	DHE ZGA	Anbaugruppe DN 25 mit Grundfospumpe ALPHA 25–60, Absperrorgan und Thermometer für zusätzliche Heizgruppe		800120	1230.–
	DHE ZGA 5/4	Anbaugruppe DN 32 mit Grundfospumpe ALPHA 32-60, Absperrorgane und Thermometer für zusätzliche Heizgruppe	●	800122	1475.–
	DHE ZMGA 5/4	Mischergruppe mit Pumpe ALPHA 32–60 Motormischer, Absperrorgane, Thermometer für zusätzliche Heizgruppe	●	800137	1920.–
	DWP AS 22	Anschlusset 22 mm Wärmepumpen Nautilus		805001	305.–
	DWP AS 28	Anschlusset 28 mm Wärmepumpen Nautilus		805002	305.–
	DWP AS 35	Anschlusset 35 mm Wärmepumpen Nautilus		805003	440.–
	DWP HPS MKR 1	Mischermodul 1	●	804609	330.–
	DWP HPS MKR 2	Mischermodul 2	●	804610	330.–
	DWP HPS RCG	Remote Control Gateway Set	●	804607	979.–
		Zubehör allgemein			
		Ausdehnungsgefässe			
	DHE EXP25 SD	Druckausdehnungsgefäss 25 l Statico SD, 3 bar / blau, Vordruck 1,0 bar		800097	162.–
	DHE EXP35 SD	Druckausdehnungsgefäss 35 l Statico SD, 3 bar / blau, Vordruck 1,0 bar	●	800098	215.–
	DHE EXP50 SD	Druckausdehnungsgefäss 50 l Statico SD, 3 bar / blau, Vordruck 1,0 bar	●	800099	275.–
	DHE EXP80 SD	Druckausdehnungsgefäss 80 l Statico SD, 3 bar / blau, Vordruck 1,0 bar	●	800135	350.–

Hinweis

- Artikel mit ● sind keine Lager-Artikel, Lieferfrist auf Anfrage
- Passende Wassererwärmer SWD finden Sie auf den Seiten 21-22
- Passende Technische Speicher TSP finden Sie auf der Seite 24

Behälter nach Mass & weitere Dienstleistungen

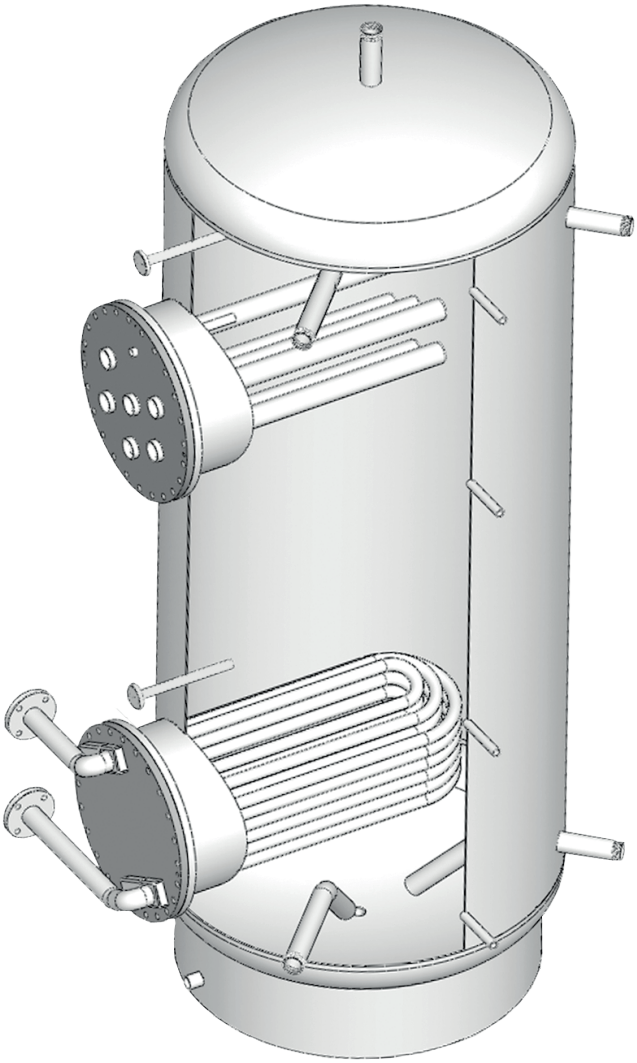

nach Mass

Allgemeine Information

Fabrikation von "Behältern nach Mass", die auf Ihre Räumlichkeiten und Ihren Bedürfnissen abgestimmt sind: Brauchwasser, Heizung, Lagerung, Wärmerückgewinnung, Kälte und Industrie.

Ausführung:
- Aus rostfreiem Stahl AISI 316L, komplett tauchgebeizt und passiviert
- Aus Stahl S235, innen roh, aussen mit Rostschutzbehandlung für Wärmebehälter oder Spezialbehandlung für Kältespeicher

Ausrüstung:
- Mit oder ohne Kontroll- und Reinigungs-Flansch
- Mit Heizregister : Rohrregister, Elektrobatterie, Rohrschlange
- Mit Gewinde- oder Flanschanschlüssen
- Mit Sprührohr für externe Wärmequelle (Platten-Wärmetauscher)

Speicherzeichnung:
- Für jeden Behälter nach Mass wird in der Auftrags-Phase eine individuelle Speicherzeichnung angefertigt

Formular
- Download unter: **https://domotec.ch/downloadcenter/kategorie/formulare/**

Zylinderbehälter senkrecht auf Füssen oder liegend auf Träger

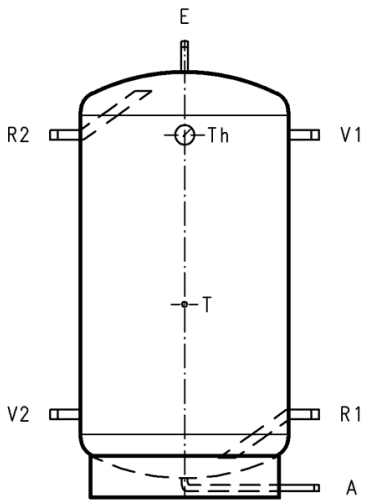

Ohne Flansch

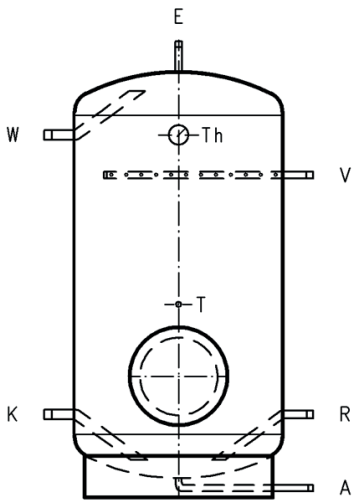

Mit Mannloch

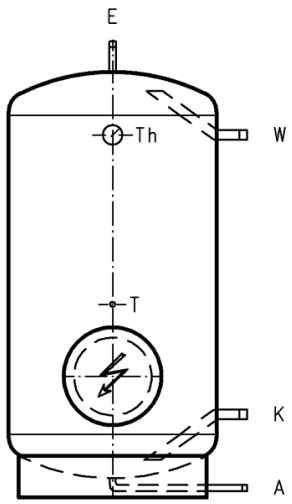

Mit Elektobatterie oder Heizregister

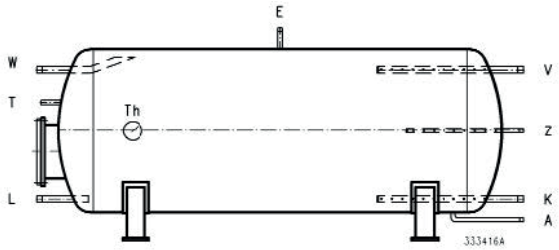

	Bezeichnung	Verkaufspreis exkl. MWSt
Platzschweissung	Unsere Dienstleistung: ■ Zusammenbau, Vorbereitung und Heften des Wassererwärmers ■ Erstellen von Schweissnähten ■ Druckprobe ■ Aufhängungen	a.A.
Platzisolation	Unsere Dienstleistung: ■ Kälte und Wärme Isolationen	a.A.

Zylinderbehälter senkrecht auf Profilfüssen

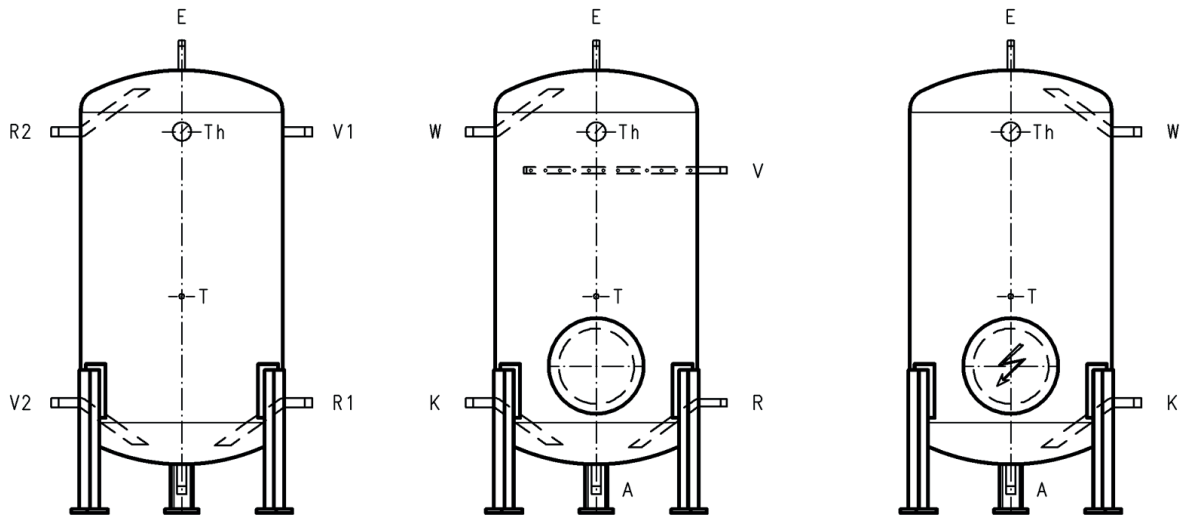

Ohne Flansch Typ A | Mit Mannloch | Mit Elektobatterie oder Heizregister

	Typ	Bezeichnung	Verkaufspreis exkl. MWSt
Gesuche	D99 302	Baugesuch für Wärmepumpen	1000.–
	D99 303	Antrag Fördergelder	775.–
	D99 304	Erstellung GEAK	930.–
Sonderlackierungen	Unsere Dienstleistung: Auf Wunsch liefern wir Ihnen Ihr Wärmepumpe-Aussengerät in einer RAL Sonderfarbe. Setzen Sie individuelle Farbakzente für Wärmepumpen-Aussengeräte der Geräteserie HPSU compact, HPSU Bi-Bloc und HPSU hybrid.		a.A.
Schulungen	Unser kostenloses Schulungsangebot: Nutzen Sie die Gelegenheit und melden Sie sich, oder Ihre Mitarbeiter an unserer Schulung an. Wir bilden seit Jahren Fachleute und Interessierte im Warmwasserbereich aus. Anmeldung unter **https://domotec.ch/schulungen/** ■ Boilerwartungs-Schulung ■ NUOS-Warmwasser-Wärmepumpen-Schulung ■ Luft-Wasser-Wärmepumpen-Schulung ■ Hochleistungs-Wassererwärmer Syncro & Frischwasserstation-Schulung		

Domotec AG
Haustechnik
T 062 787 87 87

Lindengutstrasse 16
4663 Aarburg

Domotec SA
Technique domestique
T 021 635 13 23

Route de la Z. I. du Verney 4
1070 Puidoux

Fax 0800 805 815

Domotec im Internet
www.domotec.ch

info@domotec.ch

Mehr als 4000 Wassererwärmer in über 300 Ausführungen und selbstregelnde Begleitheizbänder inklusive Anschluss- und Regeltechnik am Lager.

Modernen Lösungen und Serviceleistungen für Luft-Wasser, Erdwärmesonden, Erdkollektoren, sowie Grundwasser Wärmepumpen.

Änderungen vorbehalten
Sous réserve de modifications
Con riserva di modifiche

domotec
wärmstens empfohlen